JOURDAIN

WELTWEIT DIE NR.1 FÜR STALLEINRICHTUNGEN

www.jourdain-group.com

SCHAF ZIEGE

N°35 | NOVEMBER 2019

WILLKOMMEN

JOURDAIN, WELTWEIT ANERKANNTES UNTERNEHMEN FÜR STALLEINRICHTUNGEN

Jourdain strebt an, so nah wie möglich an den Bedürfnissen seiner Kunden zu sein und den Händlern und Landwirten Produkte und Kundenservice von höchster Qualität anzubieten.

Innovation und Überarbeitung der Produktpalette sind entscheidend für die Entwicklung der Firma JOURDAIN, sowohl auf nationaler als auch auf internationaler Ebene.

Bei JOURDAIN werden alle Schritte permanent hinterfragt und verbessert: Konzeption, Produktion, Vertrieb sowie Versand der Produkte. Unser Dank gilt unseren 220 Mitarbeitern, die hochwertige Produkte „Made in France“ produzieren.

Unsere starke Präsenz auf den ausländischen Märkten bestätigt unseren Anspruch, als Hersteller von Stalleinrichtungen weltweit anerkannt zu sein.

JOURDAIN ist für seine Innovationsfähigkeit, die Qualität und Haltbarkeit seiner Produkte bekannt. Wir verpflichten uns auch weiterhin für diese Werte.

Dominique und Didier JOURDAIN

JOURDAIN

WELTWEIT DIE NR.1 FÜR STALLEINRICHTUNGEN

www.jourdain-group.com

JOURDAIN 3D

Laden im App Store

JETZT BEI Google Play

LADEN SIE DIE 3D-APP HERUNTER UND SCANNEN SIE DIE QR-CODES IM KATALOG, UM DIE JOURDAIN-PRODUKTE IN 3D ANZUZEIGEN.

UNSER TEAM IST FÜR SIE DA!

JOURDAIN STEHT FÜR DYNAMIK:

NEUE PRODUKTE
IN UNSEREN VERSCHIEDENEN KATALOGEN ZU ENTDECKEN

220
QUALIFIZIERTE MITARBEITER
SETZEN SICH FÜR HÖCHSTE QUALITÄT EIN

2100 m²
SHOWROOM-FLÄCHE
+ 310 M² PROTOTYP-RÄUME
+ 100 M² KONSTRUKTIONSBÜROS

180
TONNEN VERSAND PRO TAG
BESTÄTIGEN DIE DYNAMIK VON JOURDAIN

MEHR ALS 75
PATENTE
SEIT 1964 IN DEN BEREICHEN DESIGN UND INNOVATION

JOURDAIN
DIE GANZE GESCHICHTE

SCHAF

FRESSGITTER UND SB 4
HORDE UND ABTRENNUNGEN 12
PFOSTEN UND ZUBEHÖR 18
RAUFEN UND FUTTERAUTOMATEN 28

ZIEGE

FRESSGITTER UND SB 34
ABTRENNUNGEN 44
PFOSTEN UND ZUBEHÖR 48
RAUFEN UND FUTTERAUTOMATEN 58

INFORMATIONEN

UND EMPFEHLUNGEN 64

FRESSGITTER

SCHAF

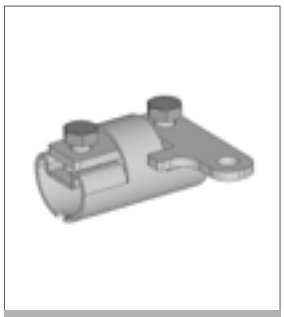

VERRIEGELUNGSHEBEL
SERIE

STEUERHEBEL
OPTIONAL

STEUERHEBEL
AM GLEITRAHMEN
OPTIONAL

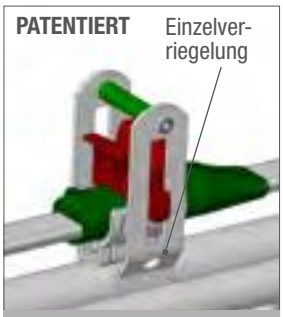

STANGE MONOBLOCK
MIT KOMPOSIT-
VERRIEGELUNGSTEIL

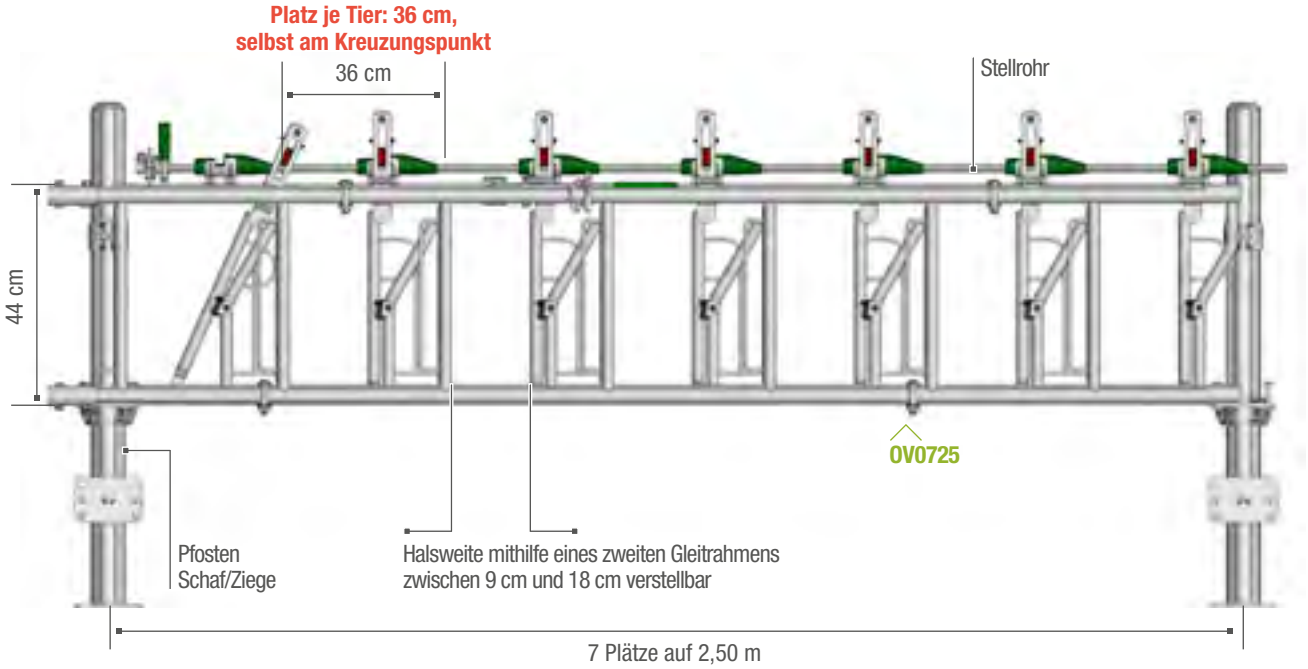

Kettenplatte
umgekehrt verschweißt
Nicht aggressiv

Verschleißbegrenzer
Kleintiere
Fließbohrung

RAZ-Puffer
Bringt die Fangarme in die
Ausgangsposition zurück

Fangarme mit
Durchschlupfschutz
und Bein-Sicherung

OV9940
Pfosten auf Platte
komplett Schaf/Ziege

DAS FRESSGITTER FÜR SCHAF BESTEHT AUS DEN SEITENGITTERN FÜR 7 PLÄTZE AUF 2,50 m. Die Fangarme sind oben mit einem Durchschlupfschutz und unten mit einer Bein-Sicherung ausgestattet. Der Verriegelungsmechanismus umfasst eine laminierte Gleitachse, ein Komposit-Steuerteil, ein Stützlager je Platz und ein Halbmond-Stellrohr. Um die gewünschte Länge zu erreichen, werden die Elemente, ebenso wie das Stellrohr, endseitig verbunden. Der Doppelrahmen ermöglicht eine gleichzeitige Einstellung der Halsweiten. Das FRESSGITTER lässt sich mithilfe der KLEEBLATTSCHELLEN am Pfosten auf Platte Schaf/Ziege oder am Pfosten zum Einbetonieren in der Höhe verstellen. Optional können Sie zusätzlich einen Steuerhebel OV9912 und einen Steuerhebel für den Gleitrahmen für alle 6 Abtrennungen bestellen.

FRESSGITTER SCHAF

OV0725	FRESSGITTER für Schafe 7 P./2,50 m	53 kg
OV9940	Pfosten auf Platte Schaf/Ziege Ø 76 mm L.1,10 m komplett	10,3 kg
OV9941	Pfosten auf Platte NACKT Schaf/Ziege Ø 76 mm L.1,10 m	6 kg
OV9935	Schelle RUND Ø 76 mm Anbringung oben FRESSGITTER Schaf/Ziege	1,1 kg
OV9933	KLEEBLATTSCHELLE Ø 76 mm Anbringung unten FRESSGITTER Schaf/Ziege	1,5 kg
OV9937	Schelle RUND Ø 76mm Anbringung Mauer oder Brett	1,75 kg
OV9914	Steuerhebel für Gleitrahmen für maximal 6 Seitengitter (optional)	2 kg
OV9912	Steuerhebel für Halbmond-Stellrohr für maximal 6 Seitengitter (optional)	0,1 kg
SQ9939	Sperrstift, einzeln	0,2 kg

! **ACHTUNG!** Für den KLEEBLATTPFOSTEN zum Einlassen – siehe Seite „Pfosten und Befestigungen“

OV9935

OV9933

OV9937

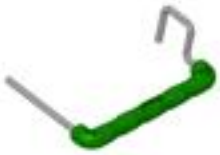

SQ9939 **OPTIONAL**

EINLASSUNG FRESSGITTER FÜR SCHAFE

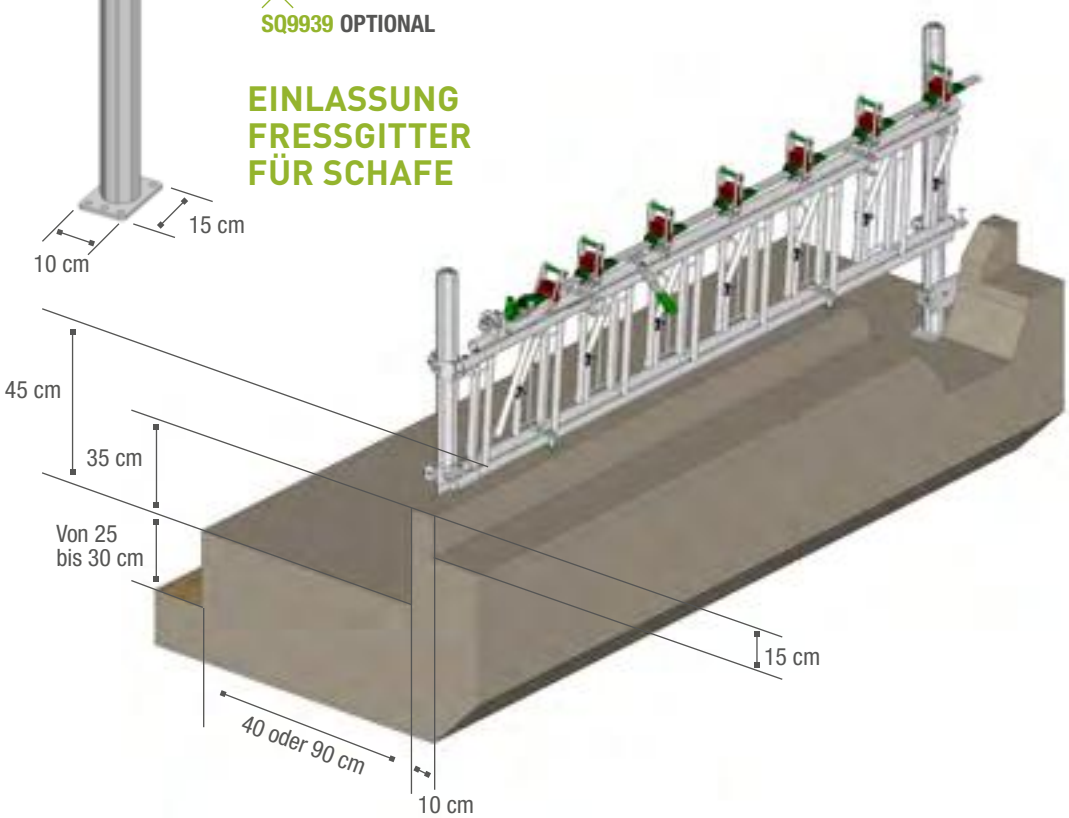

DETAIL: VERBINDUNG VON 2 ABTRENNUNGEN

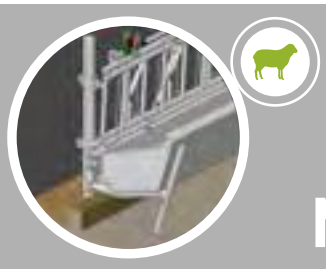

METALLKRIPPE

METALLKRIPPE

GROSSES FASSUNGSVERMÖGEN UND SPRITZSCHUTZ-RAND

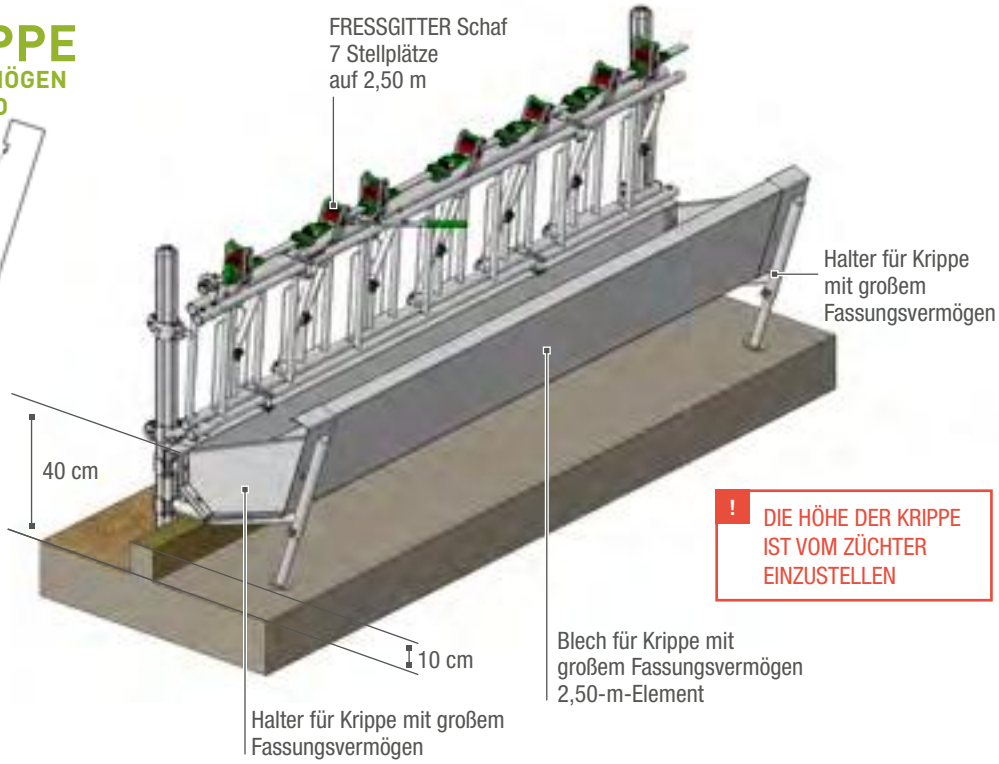

! DIE HÖHE DER KRIPPE IST VOM ZÜCHTER EINZUSTELLEN

PELLET-KRIPPE

MIT SPRITZSCHUTZ-RAND

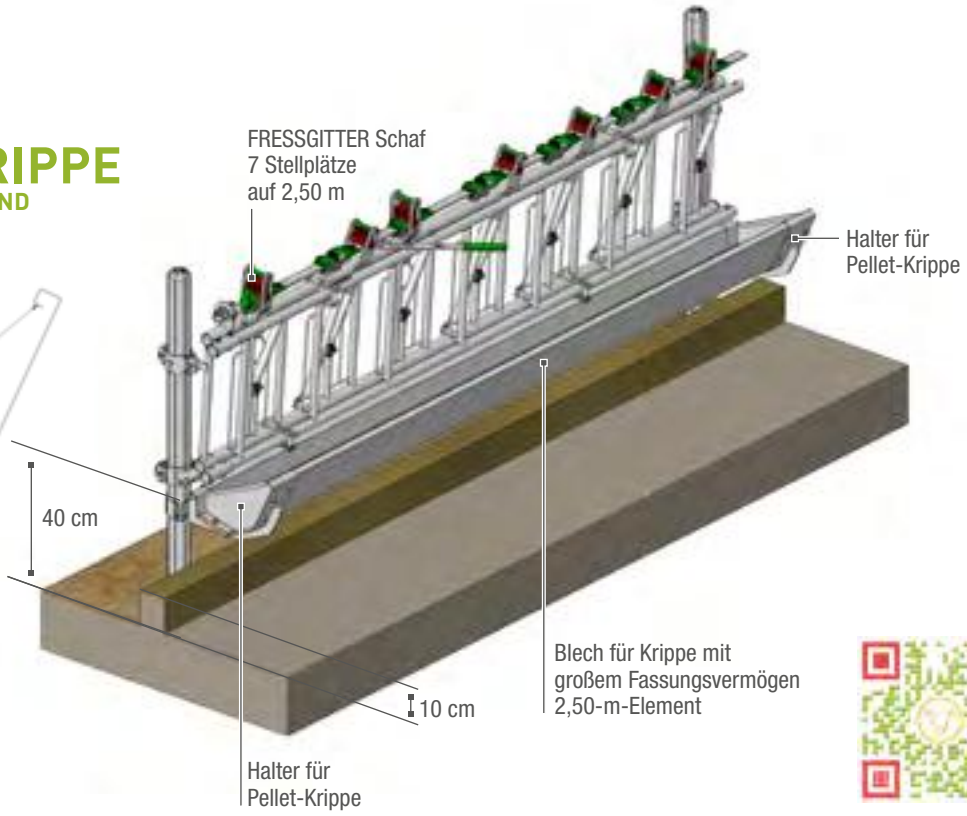

METALLKRIPPE

GROSSES FASSUNGSVERMÖGEN

METALLKRIPPE MIT GROSSEM FASSUNGSVERMÖGEN, BESONDERS GEEIGNET FÜR DIE HEUFÜTTERUNG.

Die Krippe hat eine Länge von 2,50 m, ist mit einem Spritzschutz-Rand ausgestattet und passt auf den Krippenhalter. Der Krippenhalter wird mithilfe einer KLEEBLATTSCHELLEN Ø 76 mm am KLEEBLATTPFOSTEN Ø 76 mm Schaf/Ziege befestigt. Die Krippe kann durch ein mit einem Bolzen fixierten Endblech verschlossen werden.

OV9918	Krippenblech FRESSGITTER Schaf/Ziege L.2,50 m	38 kg
OV9922	Halter für Krippe für KLEEBLATTPFOSTEN Ø 76 mm	9 kg
OV9924	Endblech für Krippe	2 kg

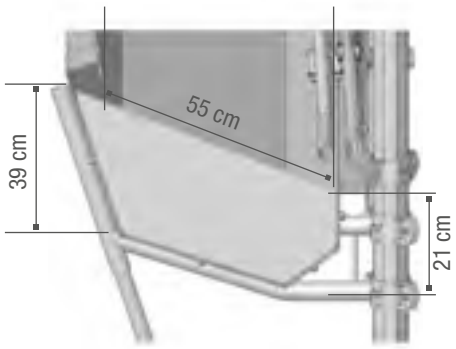

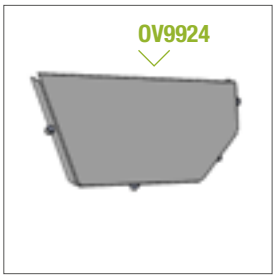

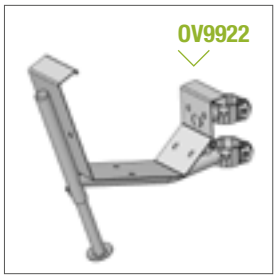

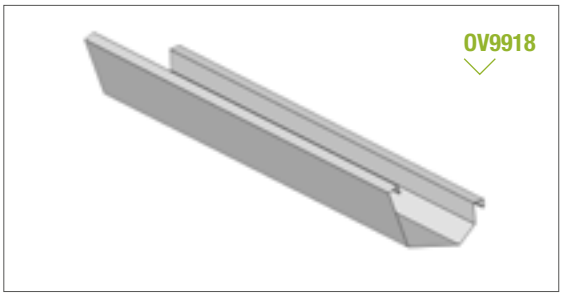

METALL-PELLET-KRIPPE

METALLKRIPPE MIT KLEINEM FASSUNGSVERMÖGEN, INSBESONDERE FÜR DIE PELLET-FÜTTERUNG GEEIGNET.

Die Krippe hat eine Länge von 2,50 m, ist mit einem Spritzschutz-Rand ausgestattet und passt auf den Krippenhalter. Der Krippenhalter wird mithilfe einer KLEEBLATTSCHELLEN Ø 76 mm am KLEEBLATTPFOSTEN Ø 76 mm Schaf/Ziege befestigt. Die Krippe kann durch ein mit einem Bolzen fixierten Endblech verschlossen werden.

OV0250	Pellet-Krippenblech L.2,50 m	19 kg
OV9926	Halter für Pellet-Krippe für KLEEBLATTPFOSTEN Ø 76 mm	4,2 kg
OV9928	Endblech für Pellet-Krippe	0,6 kg

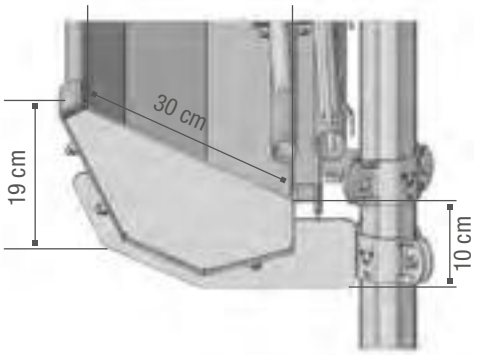

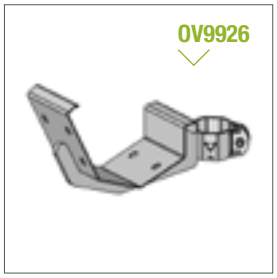

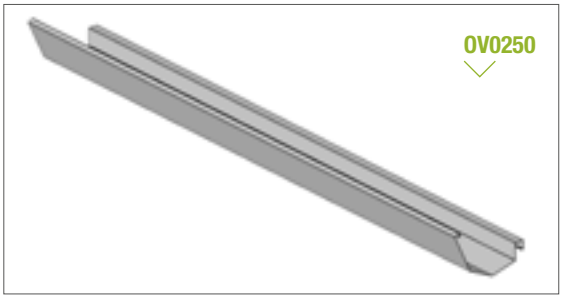

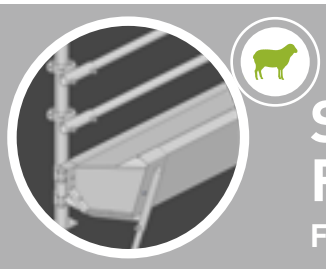

SELBSTBEDIENUNGS-FRESSGITTER

FÜR SCHAFE

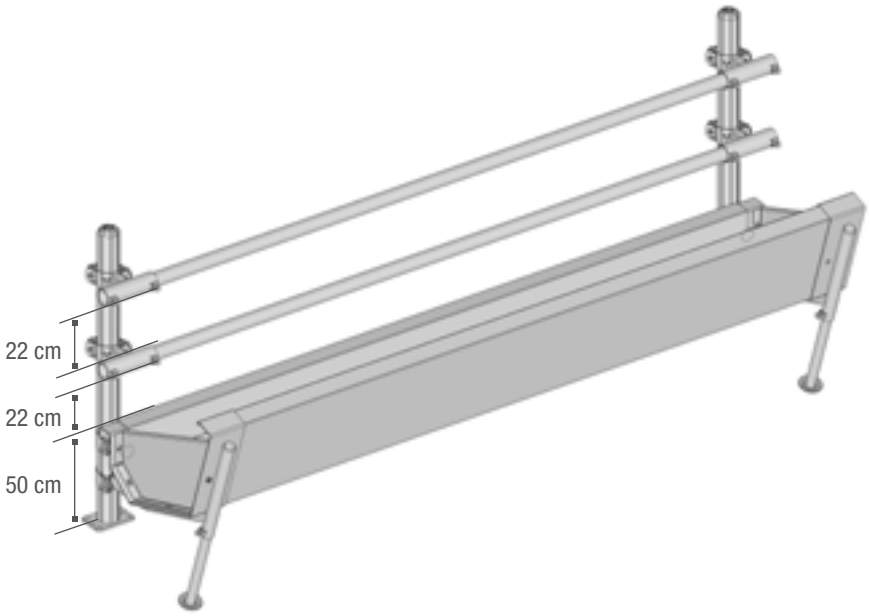

OV9931

KLEEBLATTSCHELLE Ø 76 mm
ROHRHALTER Ø 49 mm

OV9922

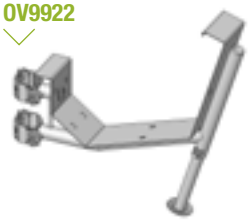

HALTER FÜR KRIPPE

OV9924

ENDBLECH

ST9943

KUPPLUNGSMUFFE
Ø 49 mm

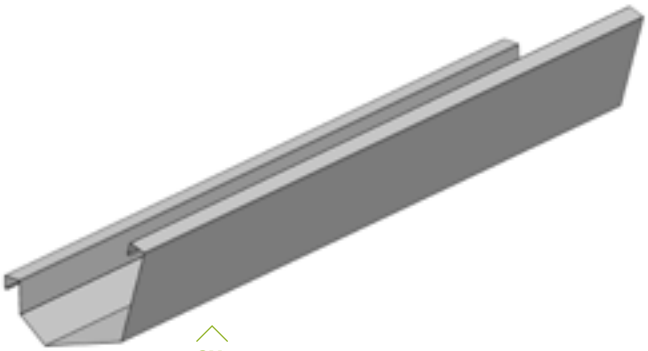

OV9918
Krippenblech

OV9941
Pfosten

TU9752
Rohr Ø 49 mm
L.2,50 m

SELBSTBEDIENUNGS-FRESSGITTER

FÜR SCHAFE

ELEMENTE FÜR SELBSTBEDIENUNGS-FRESSGITTER FÜR SCHAFE (IN VIELFACHEN VON 2,50 M)

Das Selbstbedienungs-Fressgitter besteht aus: Pfosten NACKT Schaf/Ziege, Haltern für Krippe mit großem Fassungsvermögen, Schellen Ø 76 mm für Nackenrohr, Rohrstrebe Ø 49 mm L.2,50 m und Krippe mit großem Fassungsvermögen 2,50 m. Die Nackenrohre sind höhenverstellbar. Vollständige Freilegung zum Gang hin zur mechanischen Speisung der Krippe. Trapezförmige Metallkrippe mit großem Fassungsvermögen und Spritzschutz-Rand, Dicke 15/10 verzinkt.

OV3505	Anfangselement für Futterbarren Schaf/Ziege KLEEBLATT Ø 76 mm	96 kg
OV3506	Verlängerungselement für Futterbarren Schaf/Ziege KLEEBLATT Ø 76 mm	73,5 kg

ELEMENTE EINZELN		
OV9941	Pfosten auf Platte Schaf/Ziege NACKT Ø 76 mm L.1,10 m	6 kg
OV9918	Krippenblech FRESSGITTER Schaf/Ziege L.2,50 m	38 kg
OV9922	Halter für Krippe für KLEEBLATTPFOSTEN Ø 76 mm	9 kg
OV9924	Endblech für Krippe mit großem Fassungsvermögen Schaf/Ziege	2 kg
OV9931	KLEEBLATTSCHELLE Ø 76 mm Rohrhalter 49 mm	1,7 kg
TU9752	Rohr Ø 49 mm L.2,50 m	8,5 kg
ST9943	Muffe Nackenrohr Ø 49 mm	0,5 kg

Beispiel: Für einen 10-m-Abschnitt
1 x OV3505 Anfangselement für Futterbarren Schaf/Ziege KLEEBLATT Ø 76 mm
3 x OV3506 Verlängerungselement für Futterbarren Schaf/Ziege KLEEBLATT Ø 76 mm

OV3505 ANFANGSELEMENT

2 x OV9941
4 x OV9931
2 x TU9752
2 x OV9922
1 x OV9918
2 x OV9924

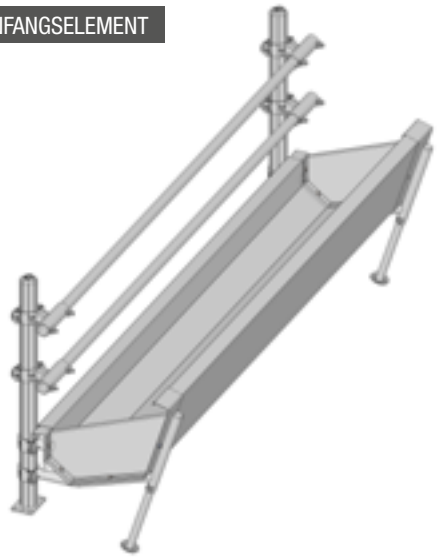

OV3506 VERLÄNGERUNGSELEMENT

1 x OV9941
2 x OV9931
2 x TU9752
1 x OV9922
1 x OV9918

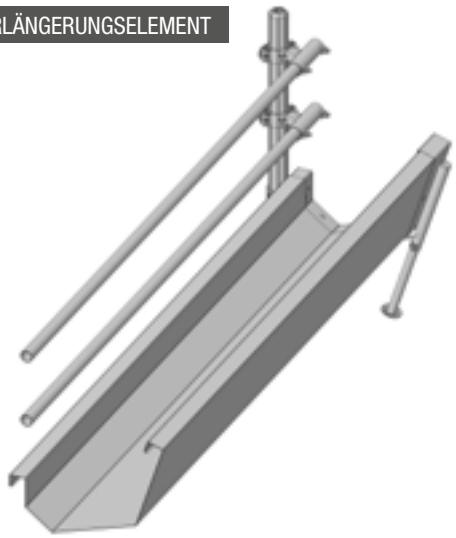

JOURDAIN

SCHAFHORDE

OV3712 L.1,25 m

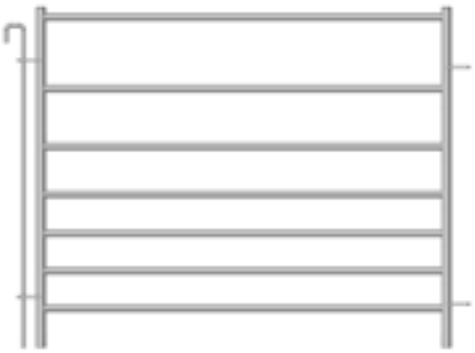

OV3704 L.1,25 m

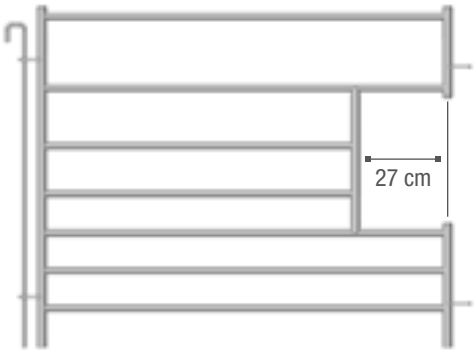

OV3702 L.1,25 m

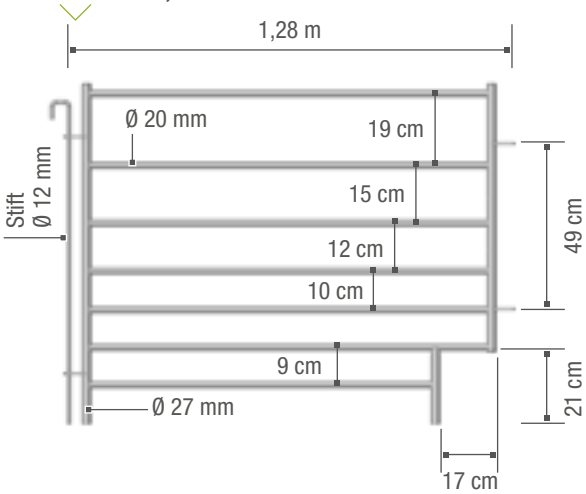

OV3701 L.1,25 m

OV3715 L.1,50 m

OV3709
L.1,25 m

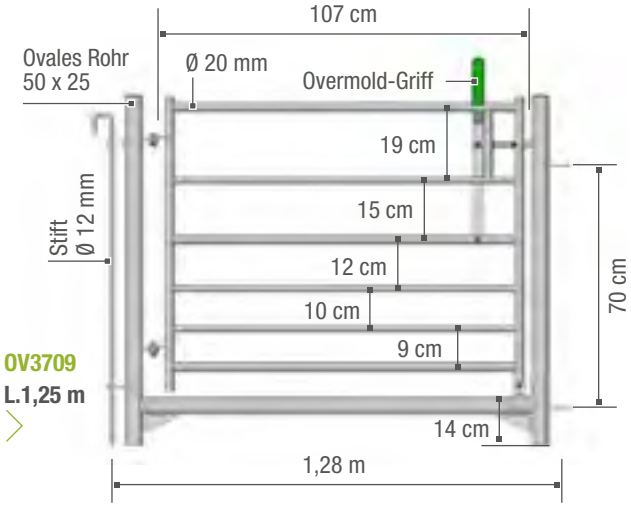

SCHAFHORDE

SCHAFHORDE 7 STANGEN, HÖHE 1 M ZUM ZEITSPARENDEN AUFBAU EINES GEHEGES. An den Enden gerundeter Pfosten und horizontale Rohre Ø 27 mm. Leichte und robuste Bauweise. Montage mit Stiften, Stifte im Lieferumfang enthalten.

OV3712	Schafhorde 7 Stangen H.1 m L.1,25 m mit Montagestift - *Im Pack x 12 erhältlich*	11 kg
OV3704	Schafhorde 7 Stangen H.1 m L.1,25 m mit Tränkenausschnitt und Montagestift - *Im Pack x 6 erhältlich*	11 kg
OV3702	Schafhorde 7 Stangen H.1 m L.1,25 m mit Futterbandausschnitt und Montagestift - *Im Pack x 6 erhältlich*	11 kg
OV3701	Schafhorde 7 Stangen H. 1 m L. 1,25 m mit Futterband- und Tränkenausschnitt und Montagestift - *Im Pack x 6 erhältlich*	11 kg
OV3709	Leichtes Gitter 7 Stangen H 1 m L 1,25 m mit Montagestift - *Im Pack x 6 erhältlich*	19 kg
OV3715	Schafhorde 7 Stangen H.1 m L.1,50 m mit Montagestift - *Im Pack x 12 erhältlich*	13 kg

ABMESSUNGEN HORDE 1,25 m

OV3712 L.1,25 m

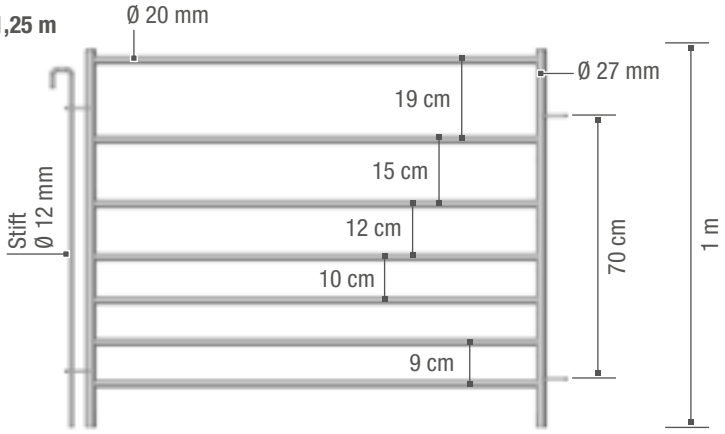

Pfosten Ø 27 mm

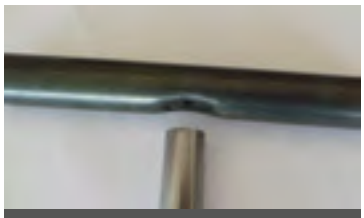

Der Hordenpfosten ist an den Enden gerundet.
Die horizontalen Rohre wurden im Tiefziehverfahren verbunden, um ein vollständiges Anschweißen des Rohres zu ermöglichen und eine hohe Widerstandskraft zu gewährleisten.

OV3720 L. 2 m

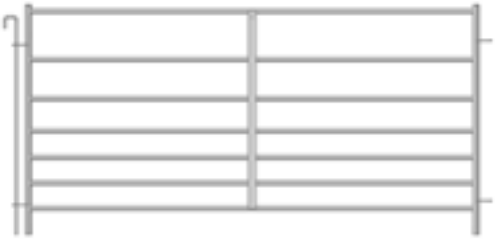

OV3730 L. 3 m

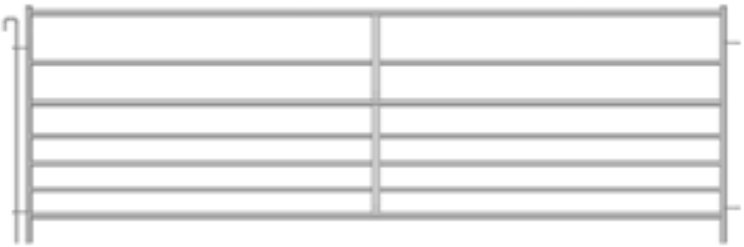

OV3705 L. 2 m

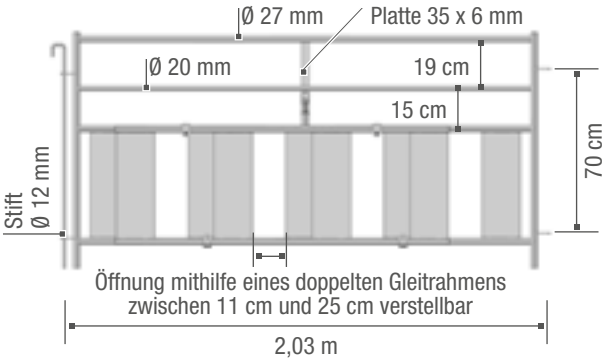

OV3725 L. 2,50 m

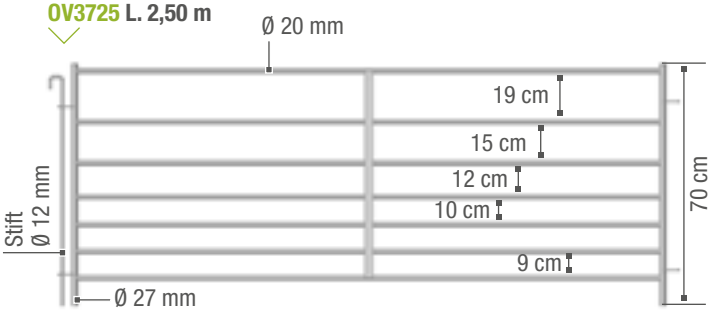

PN9985

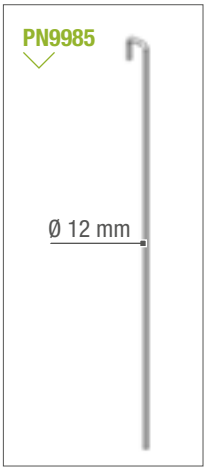

OV3739

OV3670 L. 1,50 m

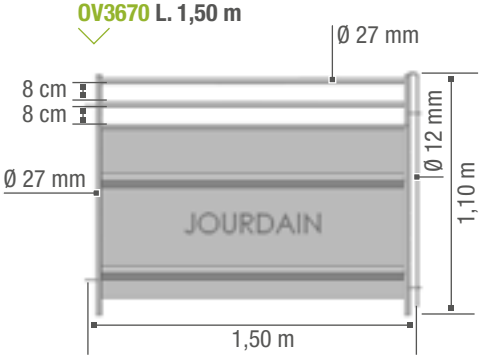

SCHAFHORDE

SCHAFHORDE 2 M		
OV3720	Schafhorde 7 Stangen H.1 m L.2 m mit Montagestift - *Im Pack x 12 erhältlich*	18 kg
OV3705	Schafhorde 7 Stangen H.1 m L.2 m mit Lammschlupfen und Montagestift - *Im Pack x 6 erhältlich*	29 kg
SCHAFHORDE 2,50 M		
OV3725	Schafhorde 7 Stangen H.1 m L.2,50 m mit Montagestift - *Im Pack x 12 erhältlich*	21 kg
SCHAFHORDE 3 M		
OV3730	Schafhorde 7 Stangen H.1 m L.3 m mit Montagestift - *Im Pack x 12 erhältlich*	26 kg
OV3739	Befestigung Schaf **(Paar)** - zur Anbringung an der Wand oder an einer Abtrennung Kleintiere	1,525 kg
PN9985	Stift Schafhorde Ø 12 mm	0,95 kg
OV3670	Schafhorde verblecht H.1 m L.1,50 m mit Montagestift	23 kg

7 STANGEN

KLEINTIERE

TOR

BP0703

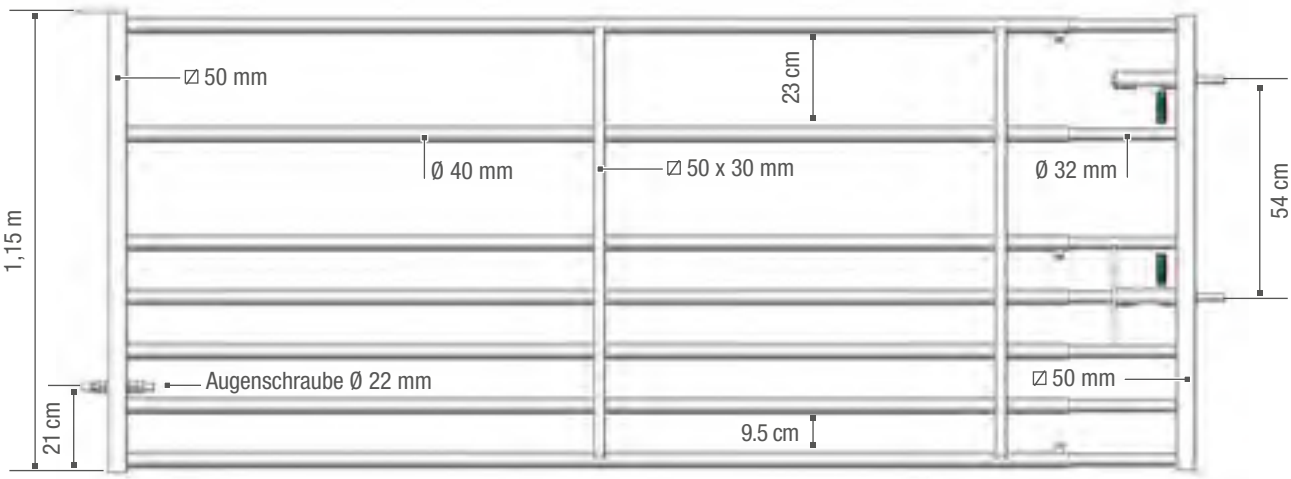

ABTRENNUNG

BP0713

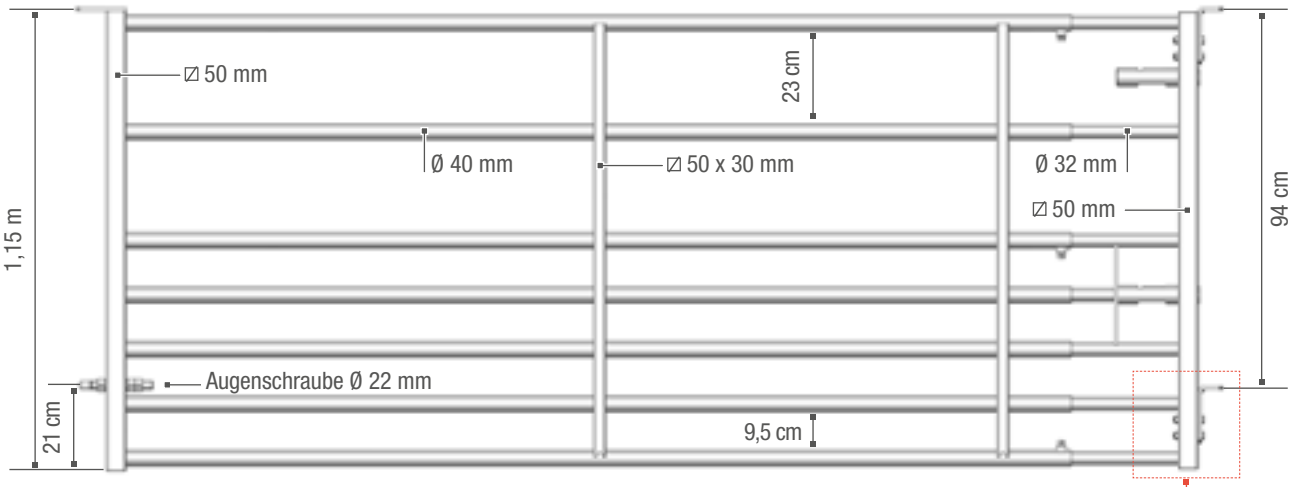

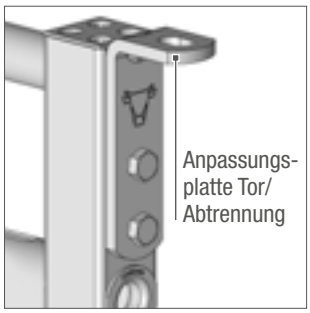

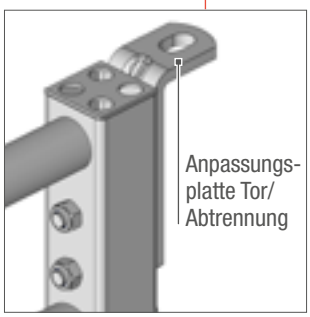

ABTRENNUNG

7 STANGEN KLEINTIERE

BESTEHEND AUS ROHREN: Ø 40 MM, DICKE 1,5 MM. DIE ROHRE DURCHLAUFEN DIE VERSTREBUNG AUS RECHTECKIGEM ROHR (50 X 30 MM), SODASS EINE GRÖSSERE WIDERSTANDSKRAFT GEWÄHRLEISTET IST. Das aus Rohren mit Ø 32 mm bestehende Vorderteil lässt sich universell, etwa als Abtrennung oder Tor mit 2 AUTOLOCK Riegeln (je nach Schraubenkit) einsetzen. Die verstellbare Abtrennung ist besonders praktisch in Inneneinrichtungen für Kälber, Schafe und Ziegen. Sie ist für Hof- und Feldeingänge geeignet.

TOR

BP0701	Tor Kleintiere 7 Stangen 1/2 m - *Im Pack x 7 erhältlich*	36 kg
BP0702	Tor Kleintiere 7 Stangen 2/3 m - *Im Pack x 14 erhältlich*	46 kg
BP0703	Tor Kleintiere 7 Stangen 3/4 m - *Im Pack x 14 erhältlich*	57 kg
BP0704	Tor Kleintiere 7 Stangen 4/5 m - *Im Pack x 14 erhältlich*	69 kg
BP0705	Tor Kleintiere 7 Stangen 5/6 m - *Im Pack x 14 erhältlich*	79 kg

ABTRENNUNG

BP0711	Abtrennung Kleintiere 7 Stangen 1/2 m - *Im Pack x 7 erhältlich*	35 kg
BP0712	Abtrennung Kleintiere 7 Stangen 2/3 m - *Im Pack x 14 erhältlich*	45 kg
BP0713	Abtrennung Kleintiere 7 Stangen 3/4 m - *Im Pack x 14 erhältlich*	56 kg
BP0714	Abtrennung Kleintiere 7 Stangen 4/5 m - *Im Pack x 14 erhältlich*	68 kg
BP0715	Abtrennung Kleintiere 7 Stangen 5/6 m - *Im Pack x 14 erhältlich*	78 kg

SCHRAUBENKIT

SAC552	Schraubenkit Einsteckteil Abtrennung Kleintiere / Weide	1,2 kg
SAC182	Schraubenkit Einsteckteil EX 4 – EX 5 AUTOLOCK	1,7 kg

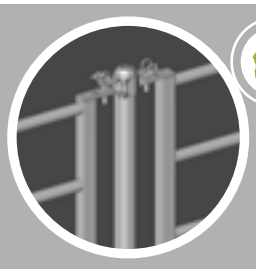

PFOSTEN
UND ZUBEHÖR

TR2580
Kleeblattpfosten
NACKT zum Einbetonieren

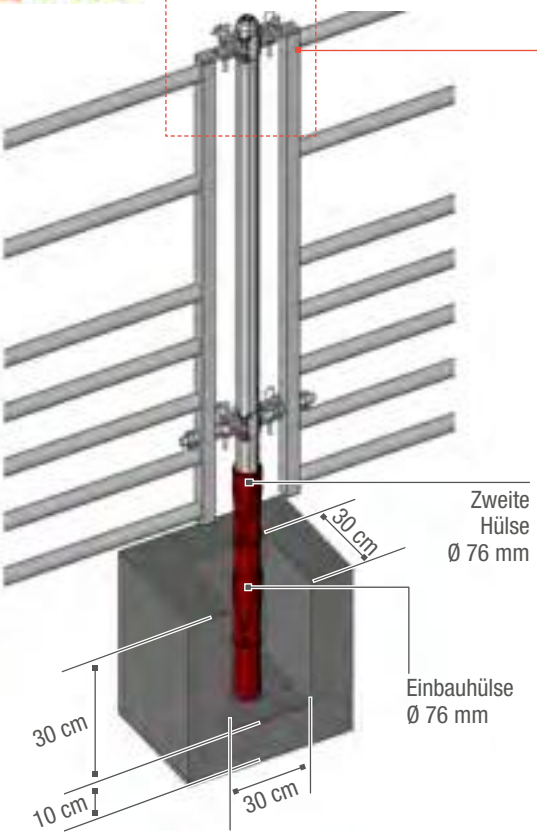

EINBAU KLEEBLATTPFOSTEN

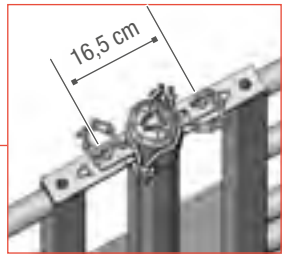

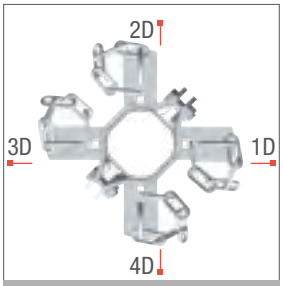

KANN SICH NICHT DREHEN

ACHTUNG!
Aufpassen auf Einbaurichtung des Pfostens; ABGERUNDETE Seite gibt die Richtung an

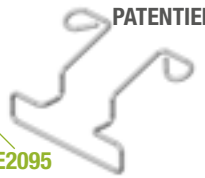

PATENTIERT

FE2095
Sicherheitsbügel für Kette

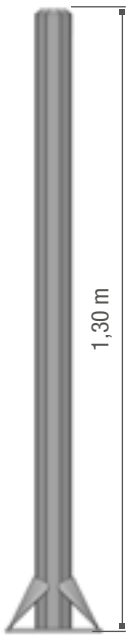

TR2590
Kleeblattpfosten
NACKT auf
Platte

TR1611
Deckel für
Einbauhülse
Ø 76 mm

PATENTIERT

TR4176
Einbau- und
Schutzhülse
rot für
KLEEBLATTPFOSTEN
(Höhe 31 cm)

TR2595
Halter Kleeblatt
1 Richtung
Ø 76 mm

TR2596
Halter Kleeblatt
2 Richtungen
Ø 76 mm

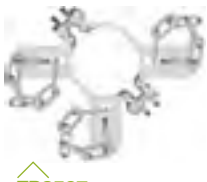

TR2597
Halter Kleeblatt
3 Richtungen
Ø 76 mm

TR2598
Halter Kleeblatt
4 Richtungen
Ø 76 mm

TR2599
Halter Kleeblatt
2DL über Eck
Ø 76 mm

EINBAUEMPFEHLUNG: Einbauhülse immer mit PFOSTEN einbauen. Aufpassen auf Einbaurichtung des Pfostens.
Die Einbauhülsen sind markiert 1D, 2D, 3D und 4D für die richtige Einbaurichtung. Zweite Hülse immer vor dem Einbau auf den Pfosten aufziehen.

KLEEBLATTPFOSTEN Ø 76 mm
ZUM EINBETONIEREN

Der KLEEBLATTPFOSTEN Ø 76 mm ist geeignet für Abtrennungen von max. 3/4 m Länge. Verwenden Sie für längere Abtrennungen bitte einen KLEEBLATTPFOSTEN Ø 102 mm.

TR2580	Kleeblattpfosten NACKT zum Einbetonieren Ø 76 mm - 1,65 m	8 kg

KLEEBLATTPFOSTEN Ø 76 mm
AUF PLATTE

Der KLEEBLATTPFOSTEN Ø 76 mm ist geeignet für Abtrennungen von max. 3/4 m Länge. Verwenden Sie für längere Abtrennungen bitte einen KLEEBLATTPFOSTEN Ø 102 mm.

TR2590	Kleeblattpfosten NACKT auf Platte Ø 76 mm - 1,30 m	10 kg

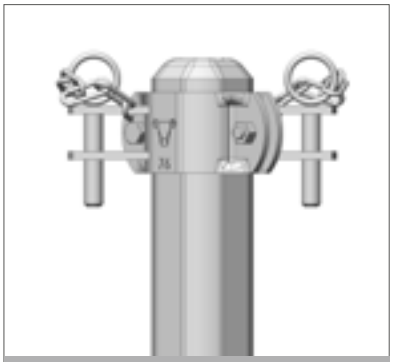

HALTER Ø 76 mm 60 X 5 mm

KLEEBLATTHALTER Ø 76 mm 60 X 5 mm
FÜR KLEEBLATTPFOSTEN Ø 76 MM

TR2595	Halter Kleeblatt 1 Richtung Ø 76 mm	1,2 kg
TR2596	Halter Kleeblatt 2 Richtungen Ø 76 mm	1,6 kg
TR2597	Halter Kleeblatt 3 Richtungen Ø 76 mm	1,9 kg
TR2598	Halter Kleeblatt 4 Richtungen Ø 76 mm	2,2 kg
TR2599	Halter Kleeblatt 2DL über Eck Ø 76 mm	1,5 kg

PATENTIERT **NEU**

FE3114
Doppel-Mauerhalterung SURLOCK® **(Paar)**

RIEGELHALTER Ø 76 mm 60 X 5 mm
FÜR KLEEBLATTPFOSTEN Ø 76 MM

VE3178	Riegelhalter einfach SURLOCK® Ø 76 mm	1,5 kg
VE2579	Riegelhalter doppelt AUTOLOCK Ø 76 mm	2,4 kg

PATENTIERT **NEU**

FE3113
Mauerhalterung SURLOCK®

VE3178
Riegelhalter einfach SURLOCK® Ø 76 mm

HALTERUNG
RIEGELHALTER

FE3113	Mauerhalterung SURLOCK®	**paar**	3 kg	
FE3114	Doppel-Mauerhalterung SURLOCK®	**paar**	7,6 kg	**NEU**

ZUBEHÖR

Der Bügel verhindert ein Lösen der Kette durch die Tiere. Der Bügel lässt sich auf die Halbschelle KLEEBLATT, den Riegelhalter RUND und die einfachen Fixierplatten montieren. Er ist nicht geeignet für Multifix-Teile, Doppel- oder Dreifach-Fixierplatten.

FE2095	Sicherheitsbügel für Kette - *Im Pack x 40 erhältlich*	0,004 kg	**NEU**

VE2579
Riegelhalter doppelt AUTOLOCK Ø 76 mm

EINBAU- UND SCHUTZHÜLSE
FÜR KLEEBLATTPFOSTEN Ø 76 mm

TR4176	Einbau- und Schutzhülse rot für KLEEBLATTPFOSTEN *Im Pack x 30 erhältlich*	0,4 kg
TR1611	Deckel für Einbauhülse Ø 76 mm	1 kg

BITUMENANSTRICH

TR0005	Bitumenanstrich (5 L) (0,5 L / m²)	5 kg

! **ACHTUNG!** Um das Material gegen Rost zu schützen, der beim Kontakt mit aggressiven Produkten wie Silage, Mist oder Gülle entstehen kann, empfiehlt sich vor dem Einbau die Behandlung mit einem Bitumenanstrich, z. B. TR0005. Insbesondere Pfostenenden, Unterteile von Abtrennungen, Halter etc. sind regelmäßig zu überprüfen und evtl. nachzubehandeln.

BEFESTIGUNG

SURLOCK®

Ø 76 MM

YouTube STICHWORT JOURDAIN

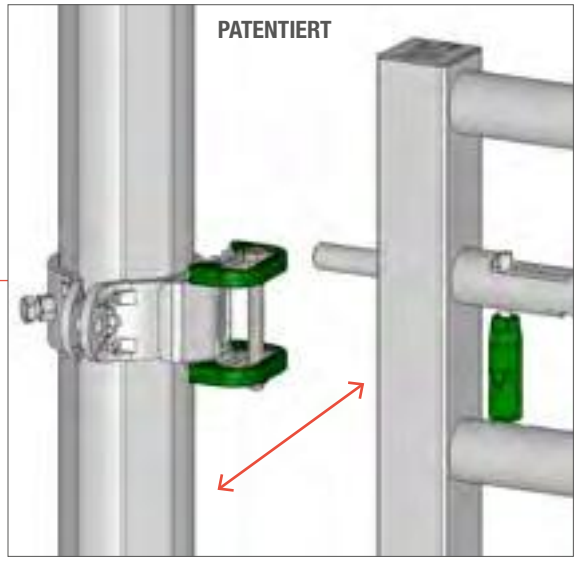

YouTube STICHWORT JOURDAIN

SCHEMA: VERWENDUNG MIT DOPPEL-RIEGELHALTER ODER -MAUERHALTERUNG SURLOCK®

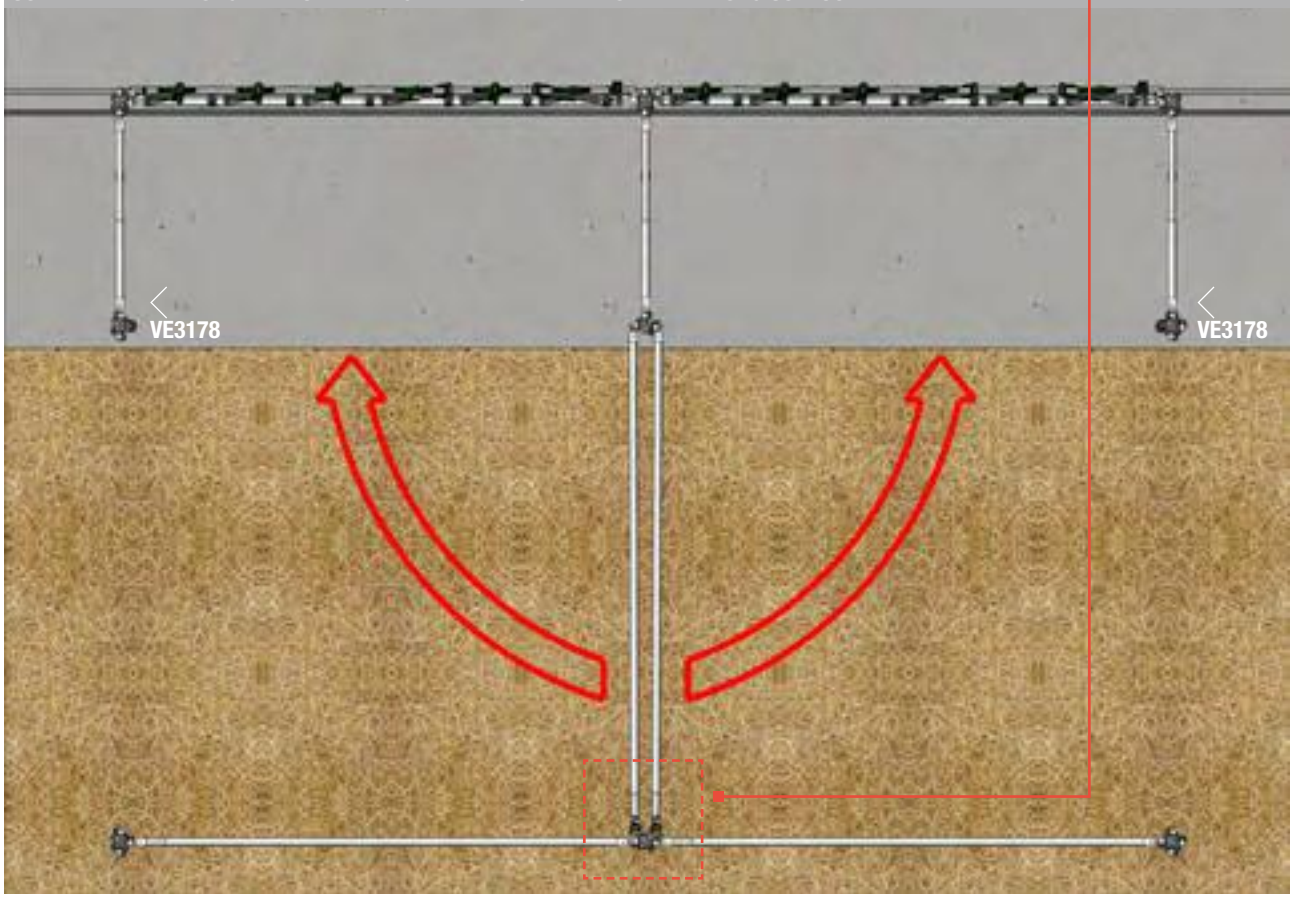

SURLOCK®

MIT DER SURLOCK®-BEFESTIGUNG AM AUTOLOCK-TOR IST DIE VERRIEGELUNG DES ZUGESCHLAGENEN TORES GESICHERT. Dank des mobilen SURLOCK®-Endteils lässt sich der SURLOCK®-Mechanismus sowohl links- als auch rechtsseitig anwenden. SURLOCK® ist für unsere Kunden als Sicherungsvorrichtung unerlässlich. SURLOCK® ist patentiert.

VE3178	Riegelhalter einfach SURLOCK® Ø 76 mm		1,5 kg	
FE3113	Mauerhalterung SURLOCK®	**paar**	3 kg	
FE3114	Doppel-Mauerhalterung SURLOCK®	**paar**	7,6 kg	**NEU**
OPTIONAL				
FE3012	Befestigungswinkel SURLOCK®	**paar**	1,2 kg	

PATENTIERT

VE3178
Riegelhalter
einfach SURLOCK®
Ø 76 mm

PATENTIERT

FE3113
Mauerhalterung
SURLOCK®

NEU

FE3114
Doppel-Mauerhalterung
SURLOCK® **(Paar)**

OPTIONAL

FE3012
Befestigungswinkel
SURLOCK® **(Paar)**

SCHELLEN

HALBSCHELLE KLEEBLATT

Ø 76 mm

TR2586

TR2587

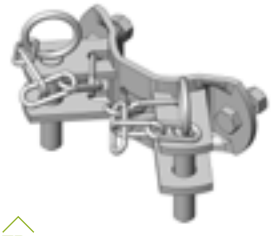

TR2588

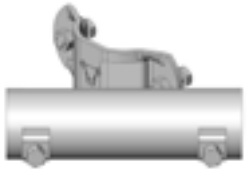

OV9951

HALBSCHELLE RUND

Ø 76 mm

VE2556

VE3078

VE2569

BEFESTIGUNG

(STÜCK)

FE3013

NEU

FE3014

SCHELLE

RIEGELHALTER

DIE SCHELLEN SIND FLACH GEFERTIGT, BEI EINER DICKE VON 60 X 5 MM MIT VERSTÄRKUNGSAUFSATZ. Mit Kit 144 geliefert.

HALBSCHELLE

KLEEBLATT Ø 76 mm

TR2586	Halbschelle für KLEEBLATTPFOSTEN NACKT Ø 76 mm - *Im Pack x 40 erhältlich*	0,3 kg
TR2587	Halbschelle für KLEEBLATTPFOSTEN 1D Ø 76 mm - *Im Pack x 40 erhältlich*	0,8 kg
TR2588	Halbschelle für KLEEBLATTPFOSTEN 2DL Ø 76 mm - *Im Pack x 32 erhältlich*	1,3 kg
OV9951	Halbschelle für KLEEBLATTPFOSTEN Ø 76 mm – Rohrhalter Ø 49 mm	1,2 kg

HALBSCHELLE

RUND Ø 76 mm

VE2556	Halbschelle RUND NACKT Ø 76 mm	0,5 kg
VE3078	Halber Riegelhalter einfach SURLOCK® Ø 76 mm	1,1 kg
VE2569	Halber Riegelhalter doppelt AUTOLOCK Ø 76 mm	1 kg

BEFESTIGUNG
(STÜCK)

FE3013	Mauerhalterung SURLOCK® - *Im Pack x 20 erhältlich*	1,5 kg	
FE3014	Doppel-Mauerhalterung SURLOCK®	3,8 kg	**NEU**

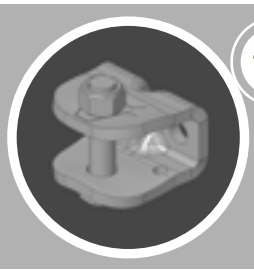

ANSCHRAUB-TEILE
(PAAR)

BEFESTIGUNG
MULTIFIX

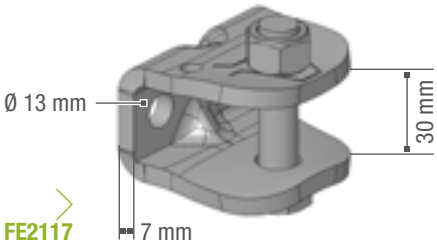

FE2117

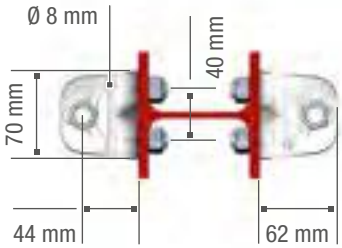

ANSCHRAUBTEIL
MONTAGE IN I-FORM

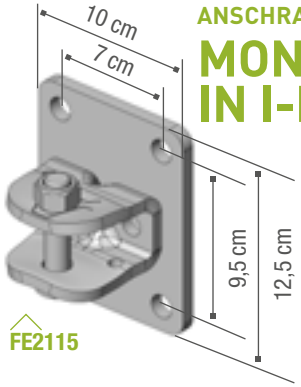

FE2115

ANSCHRAUBTEIL
MULTIFIX VERLÄNGERT

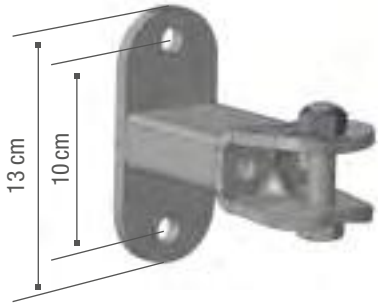

FE2114

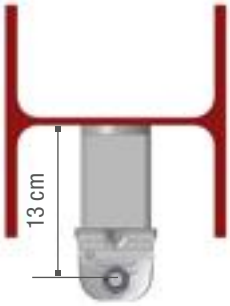

ZUSATZHALTERUNG AN
GITTER TRIO

FE2010

ANSCHRAUBTEIL
EINFACH

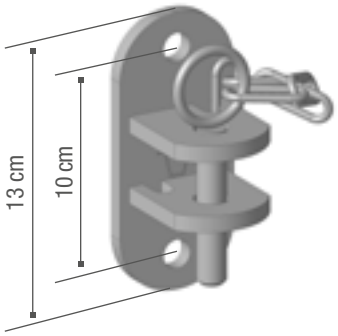

FE2102

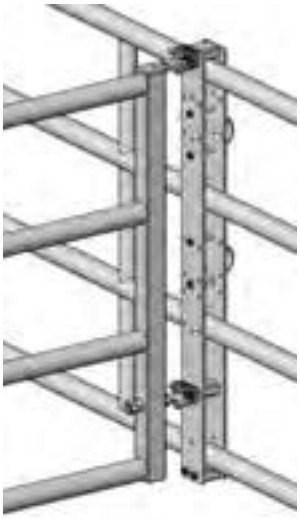

ANSCHRAUBTEIL UMLAUFEND
FÜR MAUERENDE

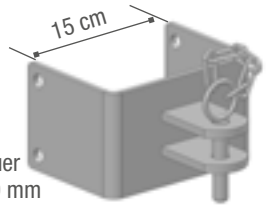

FE2107
Für Mauer
von 150 mm

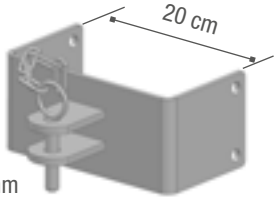

FE2108
Für Mauer
von 200 mm

ANSCHRAUBTEILE

BEFESTIGUNG MULTIFIX			
FE2117	Befestigung MULTIFIX mit Bolzen 1 Bolzen Ø 14 mm + Mutter mit Nylon-Schließring im Lieferumfang enthalten	**paar**	1,2 kg
FE2099	Kette mit Karabiner	**paar**	0,32 kg
FE2115	Anschraubteil verstärkt, Montage in I-Form	**paar**	2,7 kg
ANSCHRAUBTEIL MULTIFIX VERLÄNGERT			
FE2114	Anschraubteil MULTIFIX verlängert	**paar**	2,8 kg
ANSCHRAUBTEIL EINZELN			
FE2102	Anschraubteil einzeln (in Abtrennung)	**paar**	2 kg
ANSCHRAUBTEIL UMLAUFEND FÜR MAUERENDE			
FE2107	Für Mauer von 15 cm	**paar**	8 kg
FE2108	Für Mauer von 20 cm	**paar**	9 kg
ANSCHRAUBTEIL DOPPELT			
FE2101	Anschraubteil doppelt (für Vorderfront)	**paar**	4,4 kg
ANSCHRAUBTEIL DREIFACH			
FE2109	Anschraubteil dreifach	**paar**	6 kg
ZUSATZHALTERUNG AN GITTER TRIO			
FE2010	Zusatzhalterung an Gitter Trio		18,5 kg
OV9935	Riegelhalter Ø 76 mm (Verriegelung von 2 AUTOLOCK-Toren)		1,1 kg

OPTIONAL

Der Bügel verhindert ein Lösen der Kette durch die Tiere. Der Bügel lässt sich auf die Halbschelle KLEEBLATT, den Riegelhalter RUND und die einfachen Fixierplatten montieren. Er ist nicht geeignet für Multifix-Teile, Doppel- oder Dreifach-Fixierplatten.

FE2095	Sicherheitsbügel für Kette - *Im Pack x 40 erhältlich*	0,004 kg

ANSCHRAUBTEIL DOPPELT

FE2101

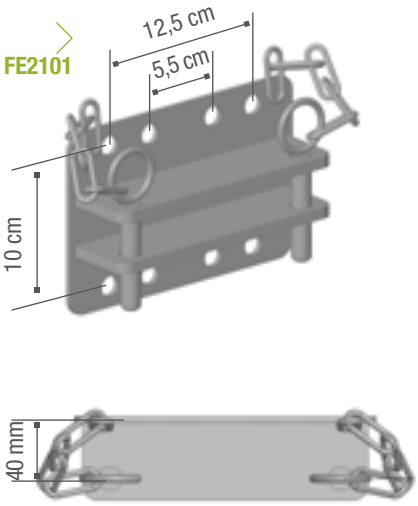

ANSCHRAUBTEIL DREIFACH

FE2109

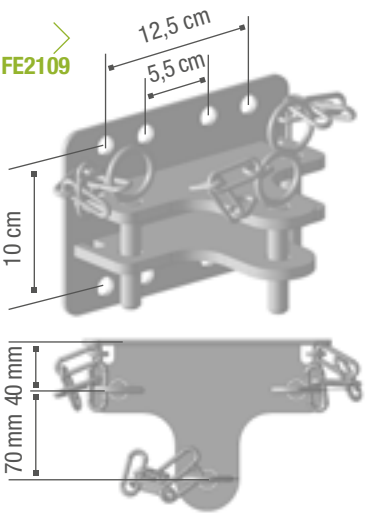

PATENTIERT **OPTIONAL**

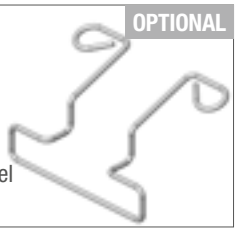

FE2095
Sicherheitsbügel für Kette

FE2099
Kette mit Karabiner **(Paar)**

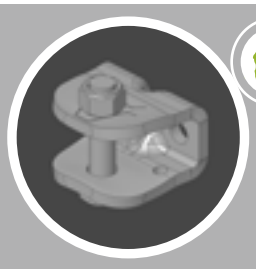

ANSCHRAUB-TEILE
(STÜCK)

ANSCHRAUBTEIL
(STÜCK)

FE2017	Befestigung MULTIFIX mit Bolzen - *Im Pack x 60 erhältlich*	0,6 kg
FE2014	Anschraubteil MULTIFIX verlängert	1,4 kg
FE2002	Anschraubteil einzeln - *Im Pack x 40 erhältlich*	1 kg
FE2007	Anschraubteil für Mauerende 15 cm	4 kg
FE2008	Anschraubteil für Mauerende 20 cm	4,5 kg
FE2015	Verstärkte Anschraubteile für Montage in I-Form	1,35 kg
FE2001	Anschraubteil doppelt	2,2 kg
FE2009	Anschraubteil dreifach	3 kg
FE2098	Kette mit Karabiner	0,16 kg

FE2017

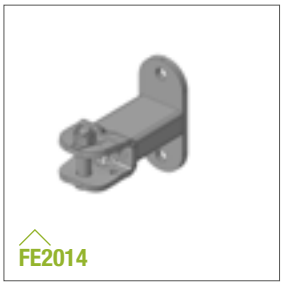
FE2014

FE2002

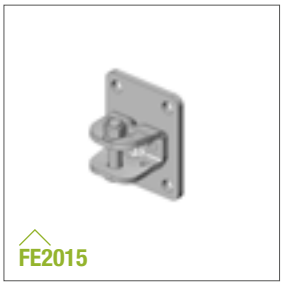
FE2015

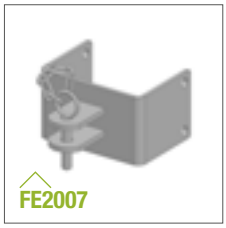
FE2007

FE2008

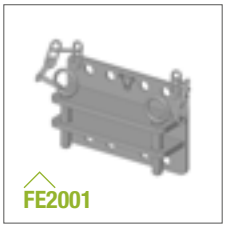
FE2001

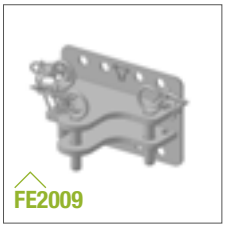
FE2009

FE2098

MODULARE RAUFE

RA0731 NEU

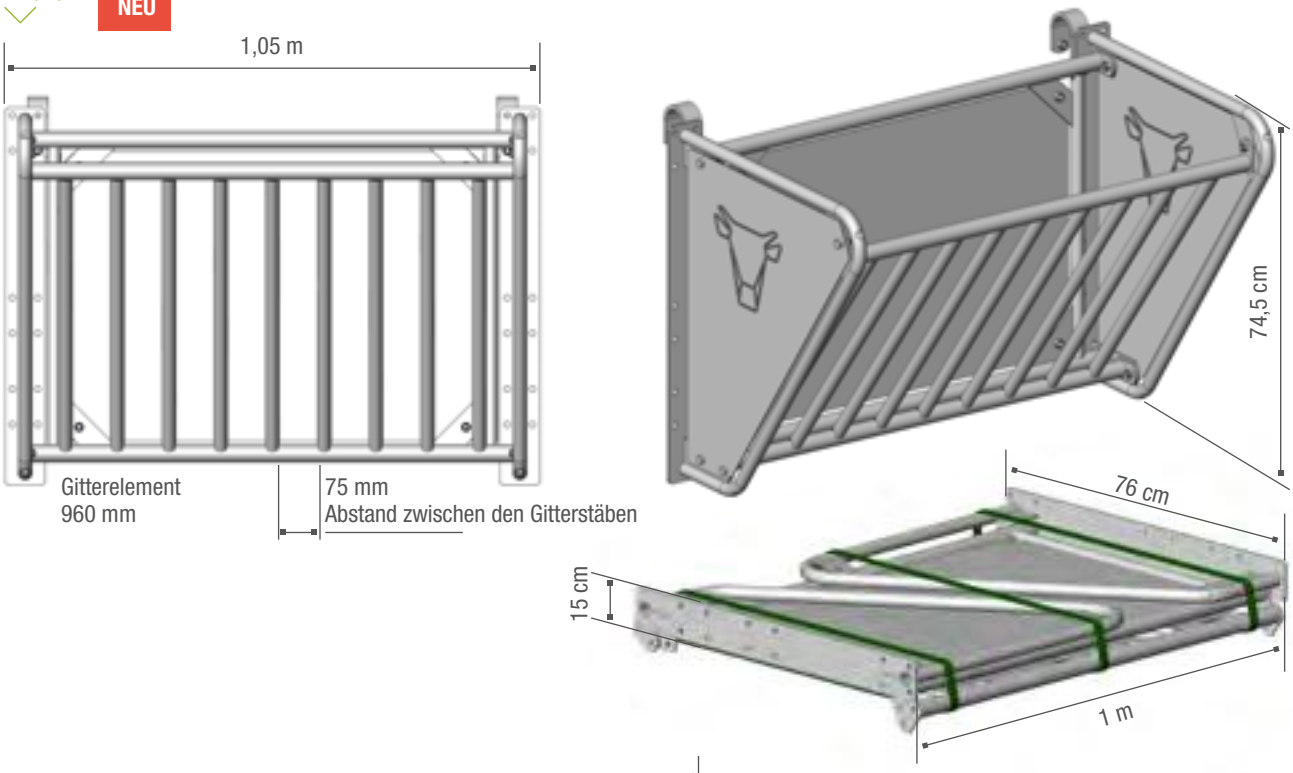

RA0732 NEU

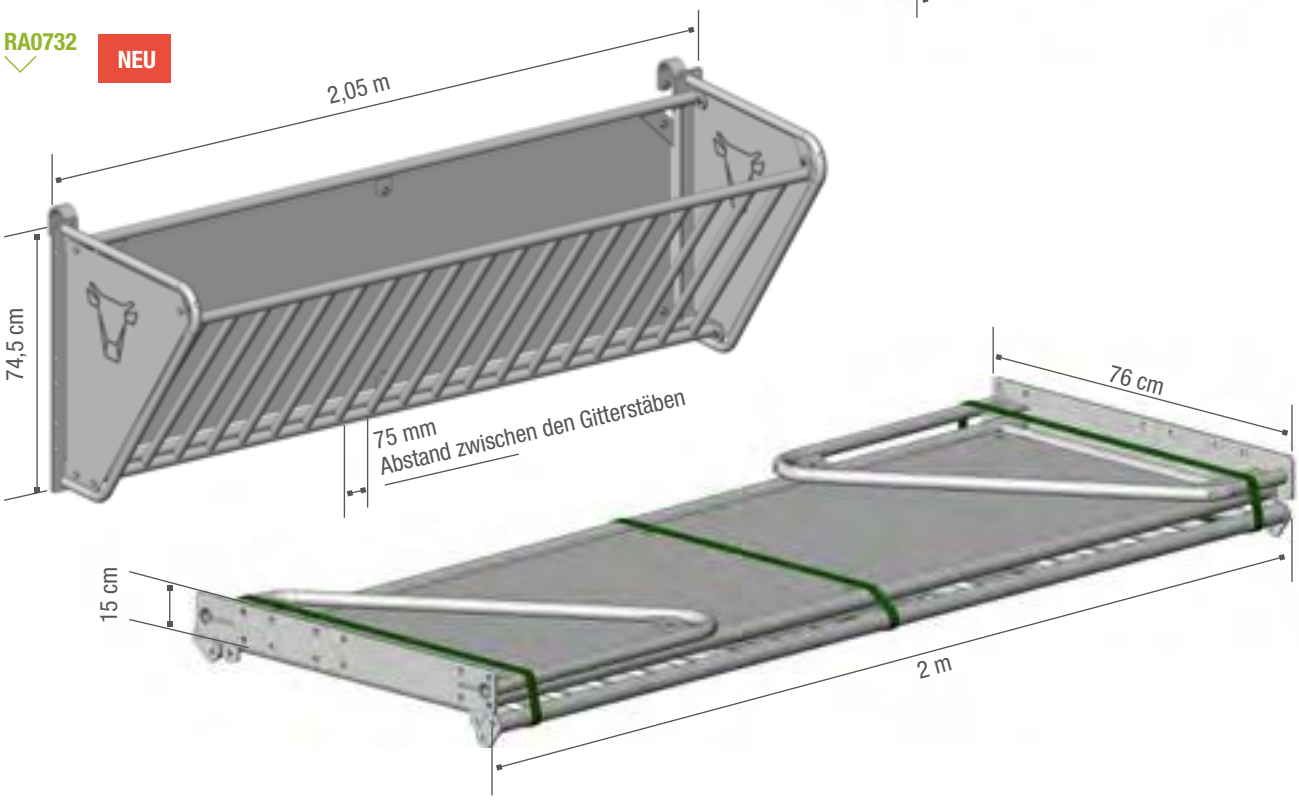

MODULARE RAUFE
NUR FÜR KLEINTIERE

MODULARE RAUFE FÜR KLEINTIERE, BESTEHEND AUS ZUSAMMENSCHRAUBBAREN ELEMENTEN. ROBUSTE BAUWEISE AUS Ø 27-MM- UND Ø 34-MM-ROHREN, MIT RÜCKTEIL AUS BLECH. Für die Sicherheit der Tiere sind die Enden verblecht. Das Modell kann auf einer EX-Abtrennung, einer Weideabtrennung oder direkt an der Wand angebracht werden. Die Raufe wird im Kit geliefert und ist in einer Länge von 1 m oder 2 m erhältlich.

RA0731	Modulare Raufe L.1 m - *Im Pack x 6 erhältlich*	44,4 kg	**NEU**
RA0732	Modulare Raufe L.2 m - *Im Pack x 6 erhältlich*	68,7 kg	**NEU**

FUTTERRAUFE
FÜR KLEINTIERE

Aus Ø 8-mm-Draht gefertigt. Zum Aufsetzen auf eine Abtrennung, Trennwand oder Schafhorde. Lieferung im Kit.

RA0721	Futterraufe für Kleintiere - *Im Pack x 6 erhältlich*	16 kg

FUTTERRAUFE
FÜR KLEINTIERE

RA0721

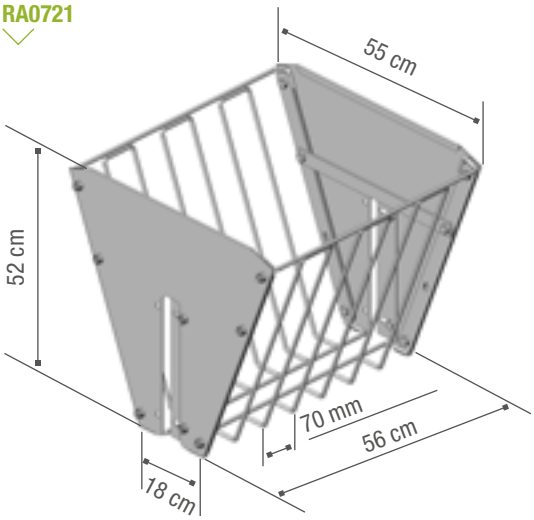

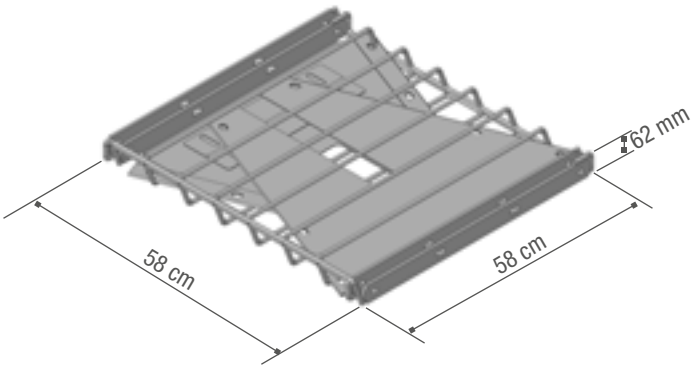

DOPPELRAUFE

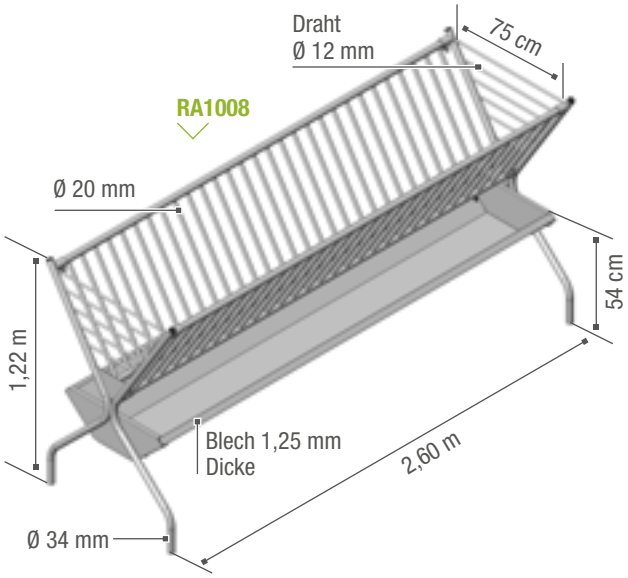

HALBMOND-RAUFE

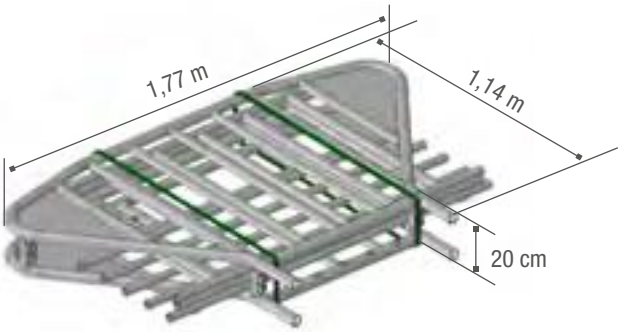

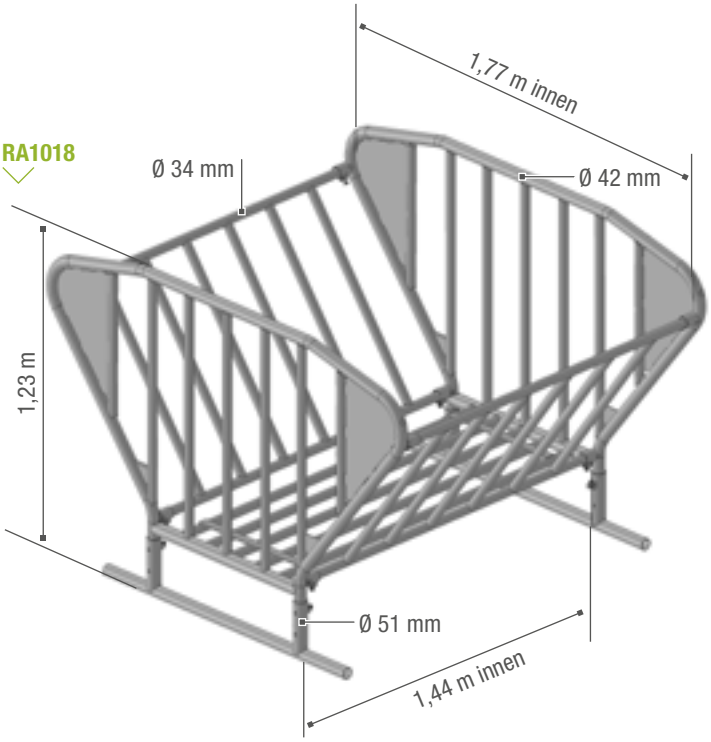

DOPPELRAUFE

DOPPELRAUFE MIT KRIPPE FÜR KLEINTIERE (Schafe, Ziegen). Rohrrahmen und verzinkte Krippe.

RA1008	Doppelraufe - *Im Pack x 6 erhältlich*	90 kg
ELEMENTE EINZELN		
RA9921	Gitterelement mit Stäben	22 kg
RA9922	Einsteckteil	12 kg
RA9926	Krippenblech, neues Modell	23 kg

HALBMOND-RAUFE

RAUFE FÜR RUNDBALLEN, NUR FÜR SCHAFE UND ZIEGEN. FÜR RUNDBALLEN VON MAX. Ø 1,50 M AUSGELEGT. EINZELN VERPACKT.

RA1018	Halbmond-Raufe - *Im Pack x 6 erhältlich*	98 kg

LEICHTE RUNDRAUFE SCHAF

LEICHTE RUNDRAUFE SCHAF Ø 1,61 M, 24 Futterplätze. Bestehend aus 2 mit Stiften verbundenen Teilen. 25-mm-Vierkantrohr, 20-mm-Rundrohr, unterer Teil (29 cm) verblecht. Handelsprodukt, nicht von JOURDAIN gefertigt.

RA0168	Leichte Rundraufe Schaf (24 Futterplätze) - *Im Pack x 5 erhältlich*	40 kg

RA0168

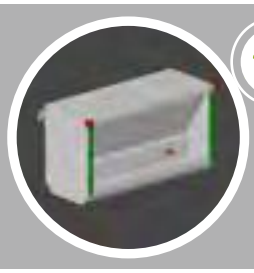

FUTTERAUTOMAT

KLEINTIERE

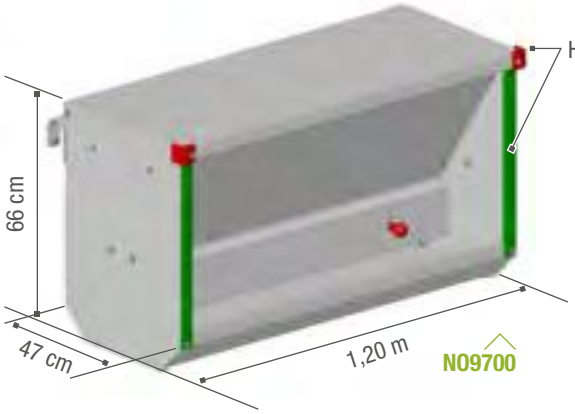

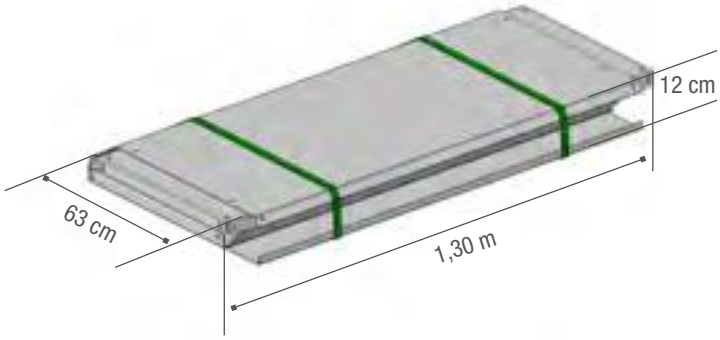

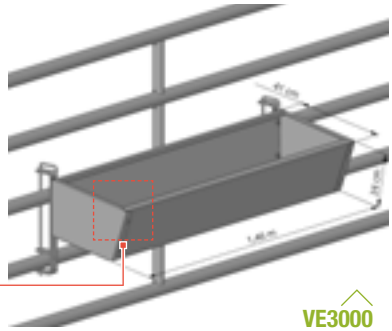

FUTTERAUTOMAT
AUF ABTRENNUNG

BEIFUTTERAUTOMAT FÜR DIE KLEINTIERFÜTTERUNG

Anti-Verschwendungstrog. Futternachrutschen verstellbar. Dach aus verzinktem Blech lässt sich öffnen. Im Kit mit Hals- und Dachkanten-Schnittschutz geliefert. Extra-Futterautomat für Ergänzungsfutter aus Stahlblech, Stärke: 20/10^{e}.

NO9700	Beifutterautomat auf Abtrennung (Halsschutz im Lieferumfang enthalten) - *Im Pack x 4 erhältlich*	65 kg

KLEINE KRIPPE
AUF ABTRENNUNG

KLEINE EXTRA-KRIPPE FÜR ERGÄNZUNGSFUTTER AUS STAHLBLECH, STÄRKE: 20/10^{E}. Leichtes Gefälle zum Tier für bessere Erreichbarkeit. Befestigung mit Stiften. Über die Stützen höhenverstellbar. Lässt sich an EX 4 - EX 5- und Kleintier-Abtrennungen anbringen.

VE3000	Kleine Krippe auf Abtrennung	26 kg

FRESSGITTER

ZIEGE

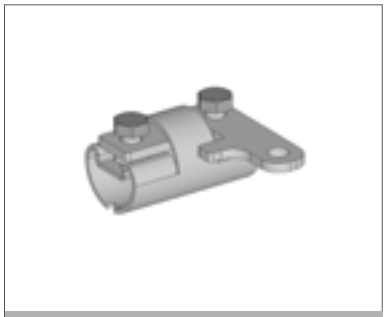

VERRIEGELUNGSHEBEL SERIE

OPTIONAL

STEUERHEBEL

PATENTIERT

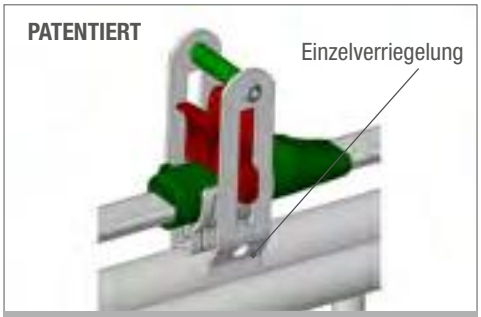

STANGE MONOBLOCK MIT KOMPOSIT-VERRIEGELUNGSTEIL

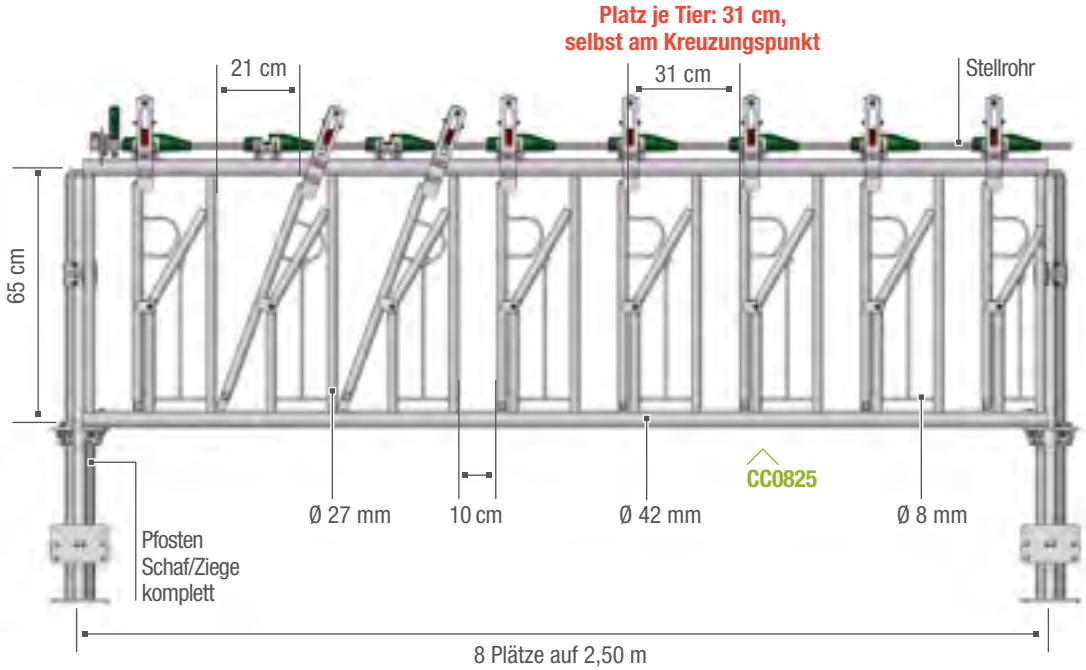

Kettenplatte
umgekehrt verschweißt
Nicht aggressiv

Verschleißbegrenzer
Kleintiere
Fließbohrung

Fangarme mit
Durchschlupfschutz
und Bein-Sicherung

OV9940
Pfosten auf Platte
komplett Schaf/Ziege

DAS FRESSGITTER FÜR ZIEGEN BESTEHT AUS DEN SEITENGITTERN FÜR 8 PLÄTZE AUF 2,50 M. Die Fangarme sind oben mit einem Durchschlupfschutz und unten mit einer Bein-Sicherung ausgestattet. Der Verriegelungsmechanismus umfasst eine laminierte Gleitachse, ein Komposit-Steuerteil, ein Stützlager je Platz und ein Halbmond-Stellrohr. Um die gewünschte Länge zu erreichen, werden die Elemente, ebenso wie das Stellrohr, endseitig verbunden. Das FRESSGITTER lässt sich mithilfe der KLEEBBLATTSCHELLEN am Pfosten auf Platte Schaf/Ziege oder am Pfosten zum Einbetonieren in der Höhe verstellen. Optional können Sie zusätzlich einen Steuerhebel OV9912 für alle 6 Abtrennungen bestellen.

FRESSGITTER ZIEGE

CC0825	FRESSGITTER für Ziege 8 P./2,50 m	48 kg
OV9940	Pfosten auf Platte Schaf/Ziege Ø 76 mm L.1,10 m komplett	10,3 kg
OV9941	Pfosten auf Platte NACKT Schaf/Ziege Ø 76 mm L.1,10 m	6 kg
OV9935	Schelle RUND Ø 76 mm Anbringung oben FRESSGITTER Schaf/Ziege	1,1 kg
OV9933	KLEEBLATTSCHELLE Ø 76 mm Anbringung unten FRESSGITTER Schaf/Ziege	1,5 kg
OV9937	Schelle RUND Ø 76 mm Anbringung Mauer oder Brett	1,75 kg
OV9912	Steuerhebel für Halbmond-Stellrohr für maximal 6 Seitengitter (optional)	0,1 kg
SQ9939	Sperrstift, einzeln	0,2 kg

! **ACHTUNG!** Für den KLEEBLATTPFOSTEN zum Einlassen – siehe Seite „Pfosten und Befestigungen“

EINLASSUNG FRESSGITTER FÜR ZIEGEN

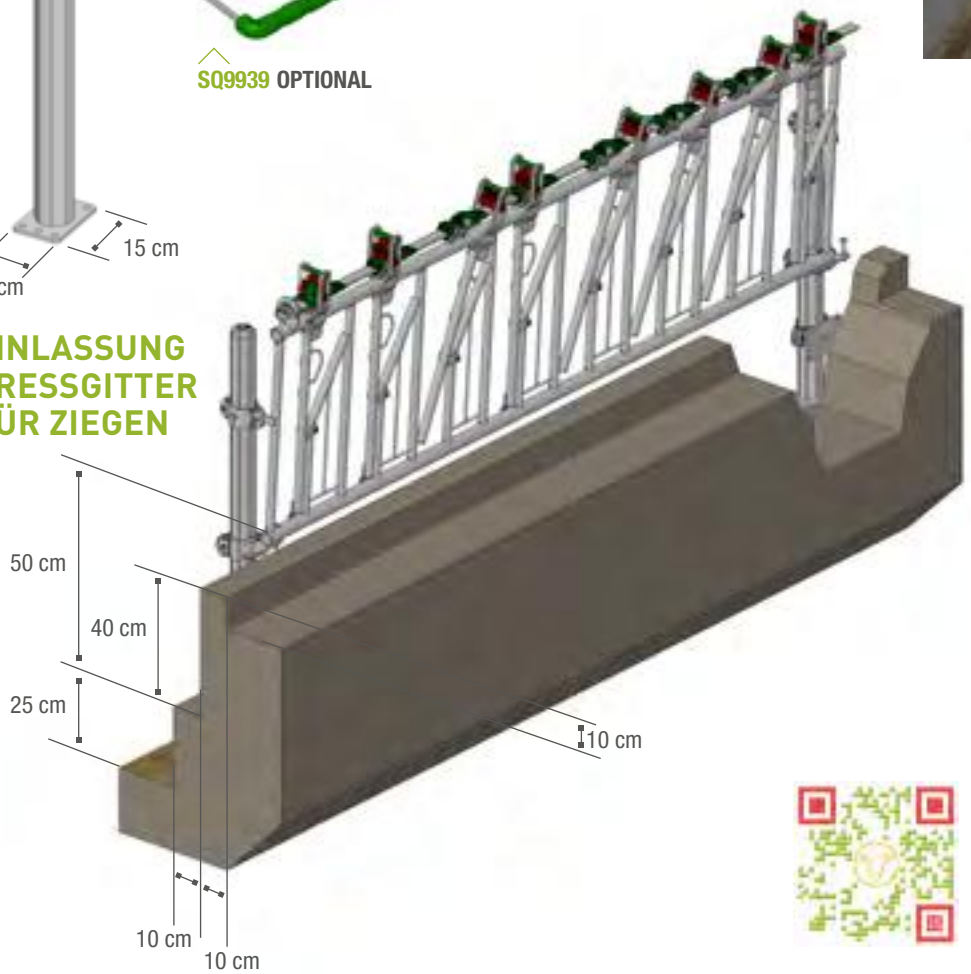

DETAIL: VERBINDUNG VON 2 ABTRENNUNGEN

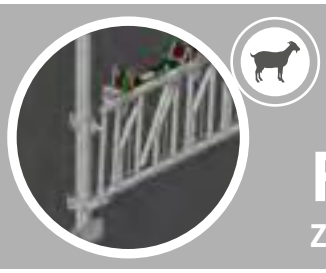

FRESSGITTER

ZICKLEIN

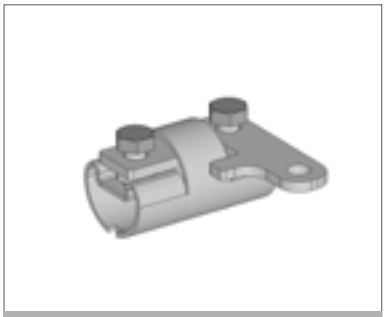

VERRIEGELUNGSHEBEL SERIE

OPTIONAL

OV9912

STEUERHEBEL

PATENTIERT

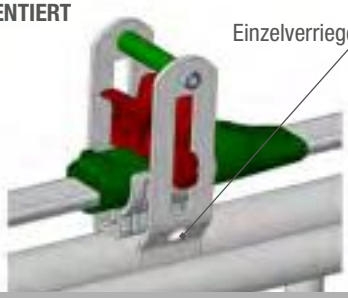

STANGE MONOBLOCK MIT KOMPOSIT-VERRIEGELUNGSTEIL

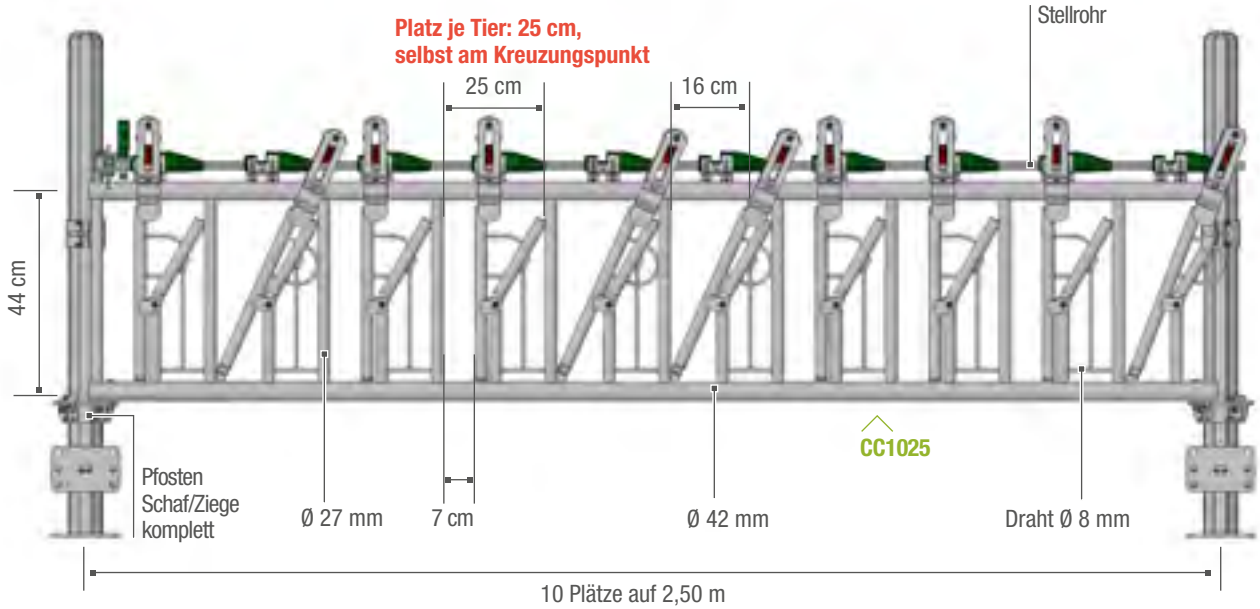

Kettenplatte
umgekehrt verschweißt
Nicht aggressiv

Verschleißbegrenzer
Kleintiere
Fließbohrung

Fangarme mit
Durchschlupfschutz
und Bein-Sicherung

OV9940
Pfosten auf Platte
komplett Schaf/Ziege

DAS FRESSGITTER FÜR ZICKLEIN BESTEHT AUS DEN SEITENGITTERN FÜR 10 PLÄTZE AUF 2,50 M. Die Fangarme sind oben mit einem Durchschlupfschutz und unten mit einer Bein-Sicherung ausgestattet.Der Verriegelungsmechanismus umfasst eine laminierte Gleitachse, ein Komposit-Steuerteil, ein Stützlager je Platz und ein Halbmond-Stellrohr. Um die gewünschte Länge zu erreichen, werden die Elemente, ebenso wie das Stellrohr, endseitig verbunden. Das FRESSGITTER lässt sich mithilfe der KLEEBLATTSCHELLEN am Pfosten auf Platte Schaf/Ziege oder am Pfosten zum Einbetonieren in der Höhe verstellen. Optional können Sie zusätzlich einen Steuerhebel OV9912 für alle 6 Abtrennungen bestellen.

FRESSGITTER ZICKLEIN

CC1025	FRESSGITTER für Zicklein 10 P./2,50 m	46 kg
OV9940	Pfosten auf Platte Schaf/Ziege Ø 76 mm L.1,10 m komplett	10,3 kg
OV9941	Pfosten auf Platte NACKT Schaf/Ziege Ø 76 mm L.1,10 m	6 kg
OV9935	Schelle RUND Ø 76 mm Anbringung oben FRESSGITTER Schaf/Ziege	1,1 kg
OV9933	KLEEBLATTSCHELLE Ø 76 mm Anbringung unten FRESSGITTER Schaf/Ziege	1,5 kg
OV9937	Schelle RUND Ø 76 mm Anbringung Mauer oder Brett	1,75 kg
OV9912	Steuerhebel für Halbmond-Stellrohr für maximal 6 Seitengitter (optional)	0,1 kg
SQ9939	Sperrstift, einzeln	0,2 kg

! **ACHTUNG!** Für den KLEEBLATTPFOSTEN zum Einlassen – siehe Seite „Pfosten und Befestigungen“

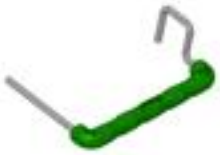

EINLASSUNG FRESSGITTER FÜR ZICKLEIN

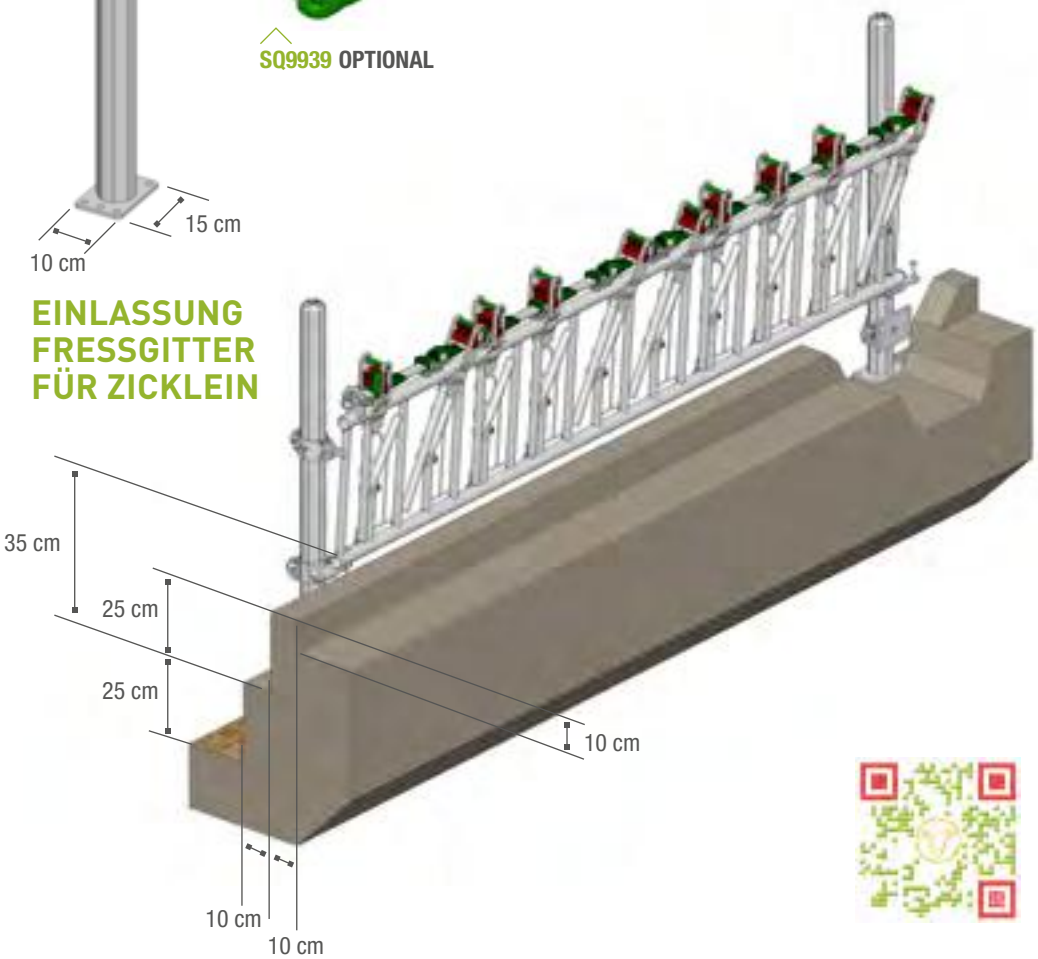

DETAIL: VERBINDUNG VON 2 ABTRENNUNGEN

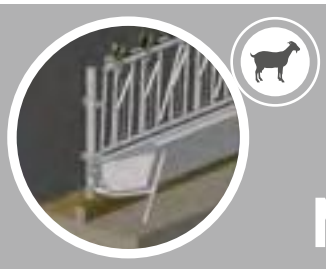

METALLKRIPPE

METALLKRIPPE

GROSSES FASSUNGSVERMÖGEN UND SPRITZSCHUTZ-RAND

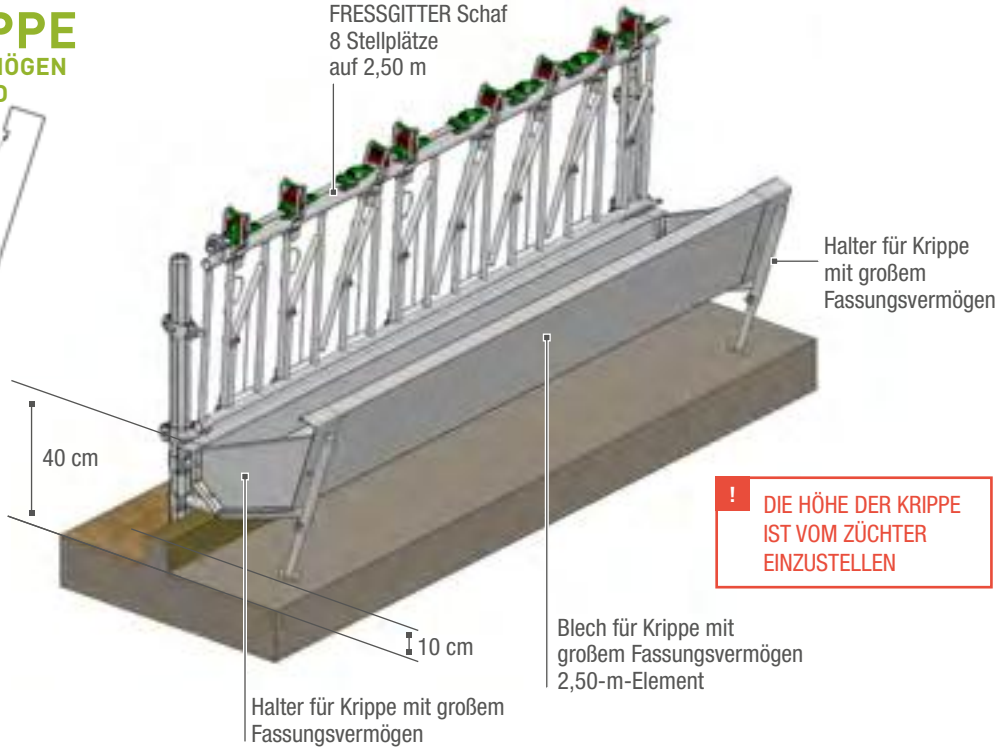

! DIE HÖHE DER KRIPPE IST VOM ZÜCHTER EINZUSTELLEN

PELLET-KRIPPE

MIT SPRITZSCHUTZ-RAND

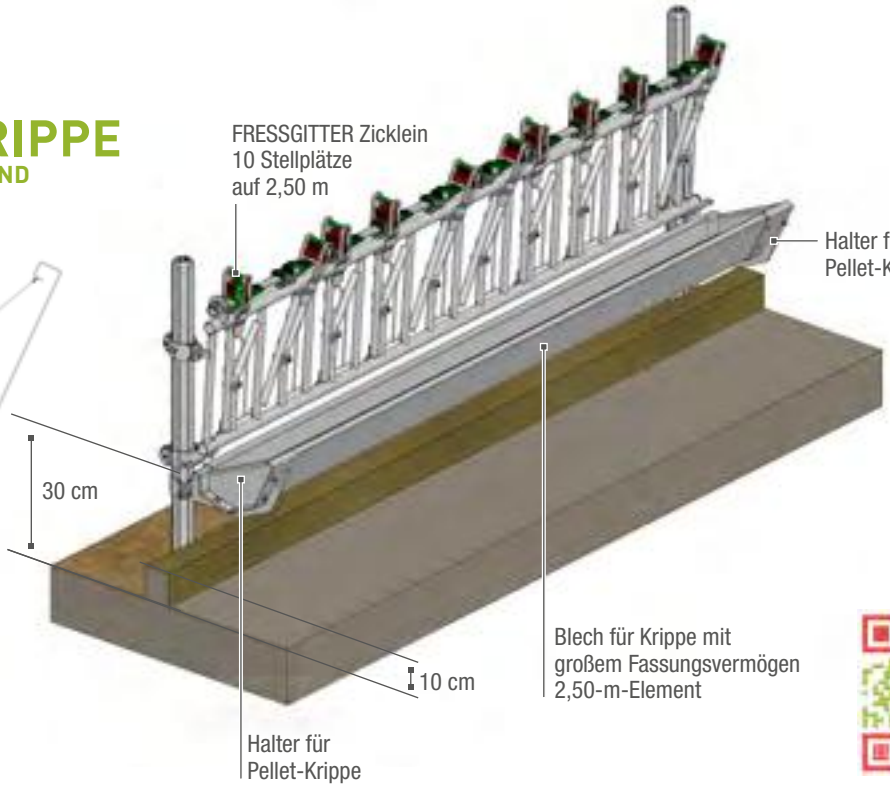

METALLKRIPPE

GROSSES FASSUNGSVERMÖGEN

METALLKRIPPE MIT GROSSEM FASSUNGSVERMÖGEN, BESONDERS GEEIGNET FÜR DIE HEUFÜTTERUNG. Die Krippe hat eine Länge von 2,50 m, ist mit einem Spritzschutz-Rand ausgestattet und passt auf den Krippenhalter. Der Krippenhalter wird mithilfe einer KLEEBLATTSCHELLE Ø 76 mm am KLEEBLATTPFOSTEN Ø 76 mm Schaf/Ziege befestigt. Die Krippe kann durch ein mit einem Bolzen fixierten Endblech verschlossen werden.

OV9918	Krippenblech FRESSGITTER Schaf/Ziege L.2,50 m	38 kg
OV9922	Halter für Krippe für KLEEBLATTPFOSTEN Ø 76 mm	9 kg
OV9924	Endblech für Krippe	2 kg

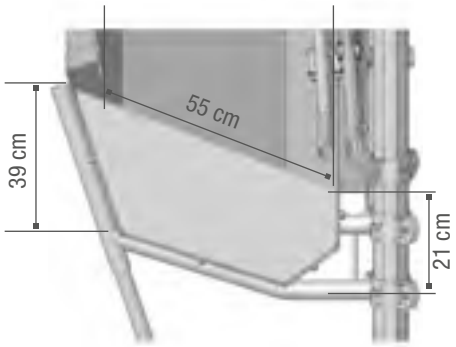

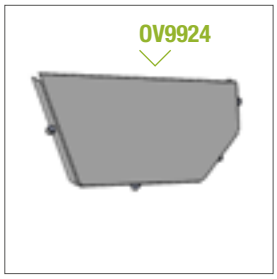

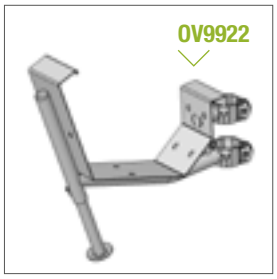

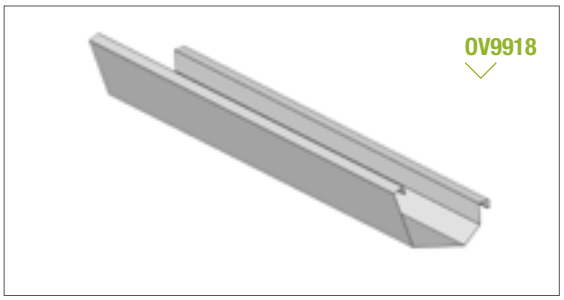

METALL-PELLET-KRIPPE

METALLKRIPPE MIT KLEINEM FASSUNGSVERMÖGEN, INSBESONDERE FÜR DIE PELLET-FÜTTERUNG GEEIGNET.
Die Krippe hat eine Länge von 2,50 m, ist mit einem Spritzschutz-Rand ausgestattet und passt auf den Krippenhalter. Der Krippenhalter wird mithilfe einer KLEEBLATTSCHELLE Ø 76 mm am KLEEBLATTPFOSTEN Ø 76 mm Schaf/Ziege befestigt. Die Krippe kann durch ein mit einem Bolzen fixierten Endblech verschlossen werden.

OV0250	Pellet-Krippenblech L.2,50 m	19 kg
OV9926	Halter für Pellet-Krippe für KLEEBLATTPFOSTEN Ø 76 mm	4,2 kg
OV9928	Endblech für Pellet-Krippe	0,6 kg

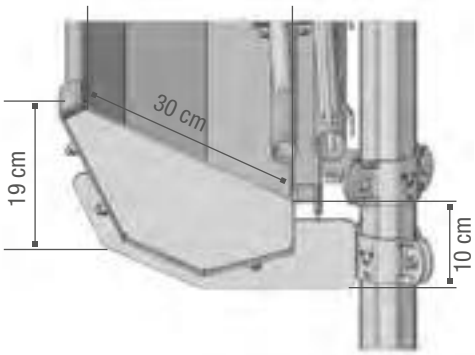

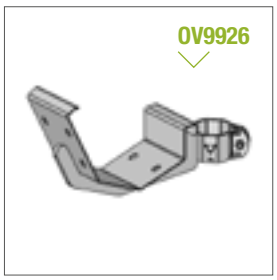

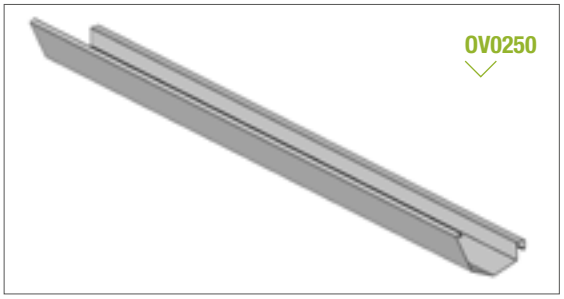

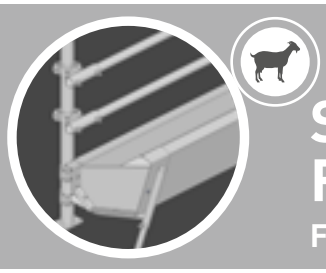

SELBSTBEDIENUNGS-FRESSGITTER

FÜR SCHAFE

NEU

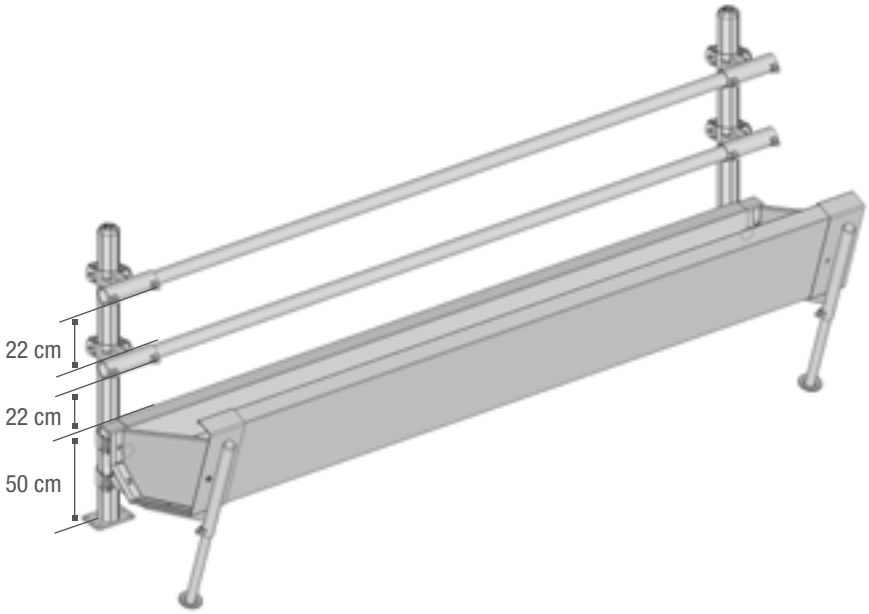

OV9931

KLEEBLATTSCHELLE Ø 76 mm
ROHRHALTER Ø 49 mm

OV9922

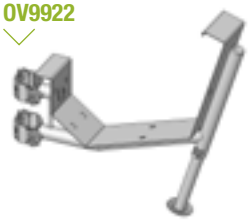

HALTER FÜR KRIPPE

OV9924

ENDBLECH

ST9943

KUPPLUNGSMUFFE
Ø 49 mm

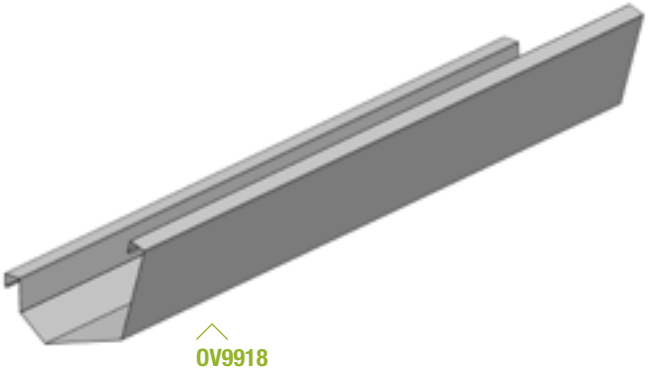

OV9918
Krippenblech

OV9941
Pfosten

TU9752
Rohr Ø 49 mm
L.2,50 m

SELBSTBEDIENUNGS-FRESSGITTER

FÜR ZIEGEN

ELEMENTE FÜR SELBSTBEDIENUNGS-FRESSGITTER FÜR ZIEGEN (IN VIELFACHEN VON 2,50 M)

Das Selbstbedienungs-FRESSGITTER besteht aus: Pfosten NACKT Schaf/Ziege, Haltern für Krippe mit großem Fassungsvermögen, Schellen Ø 76 mm für Nackenrohr, Rohrstrebe Ø 49 mm L.2,50 m und Krippe mit großem Fassungsvermögen 2,50 m. Die Nackenrohre sind höhenverstellbar. Vollständige Freilegung zum Gang hin zur mechanischen Speisung der Krippe. Trapezförmige Metallkrippe mit großem Fassungsvermögen und Spritzschutz-Rand, Dicke 15/10e verzinkt

OV3505	Anfangselement für Futterbarren Schafe/Ziege KLEEBLATT Ø 76 mm	96 kg
OV3506	Verlängerungselement für Futterbarren Schafe/Ziege KLEEBLATT Ø 76 mm	73,5 kg

ELEMENTE EINZELN		
OV9941	Pfosten auf Platte Schaf/Ziege NACKT Ø 76 mm L.1,10 m	6 kg
OV9918	Krippenblech FRESSGITTER Schaf/Ziege L.2,50 m	38 kg
OV9922	Halter für Krippe für KLEEBLATTPFOSTEN Ø 76 mm	9 kg
OV9924	Endblech für Krippe mit großem Fassungsvermögen Schaf/Ziege	2 kg
OV9931	KLEEBLATTSCHELLE Ø 76 mm Rohrhalter 49 mm	1,7 kg
TU9752	Rohr Ø 49 mm L.2,50 m	8,5 kg
ST9943	Muffe Nackenrohr Ø 49 mm	0,5 kg

Beispiel: Für einen 10-m-Abschnitt
1 x OV3505 Anfangselement für Futterbarren Schafe/Ziege KLEEBLATT Ø 76 mm
3 x OV3506 Verlängerungselement für Futterbarren Schafe/Ziege KLEEBLATT Ø 76 mm

OV3505 ANFANGSELEMENT

2 x OV9941
4 x OV9931
2 x TU9752
2 x OV9922
1 x OV9918
2 x OV9924

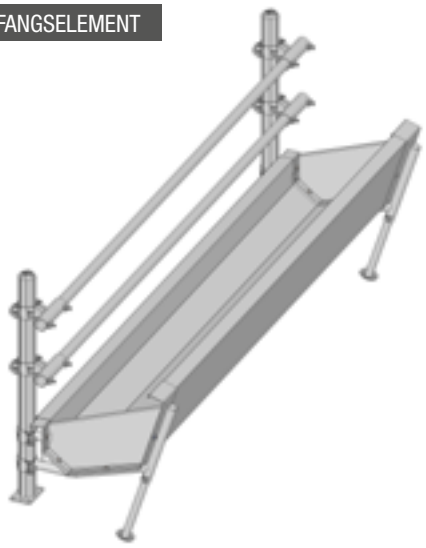

OV3506 VERLÄNGERUNGSELEMENT

1 x OV9941
2 x OV9931
2 x TU9752
1 x OV9922
1 x OV9918

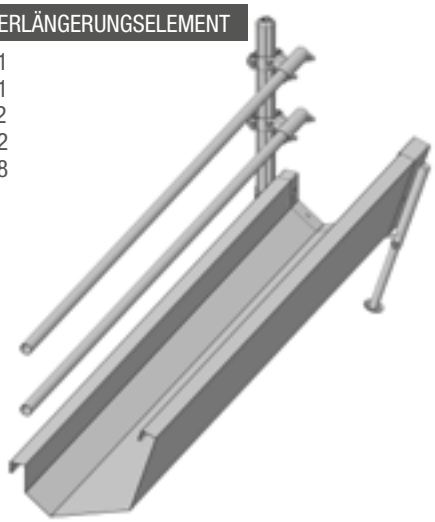

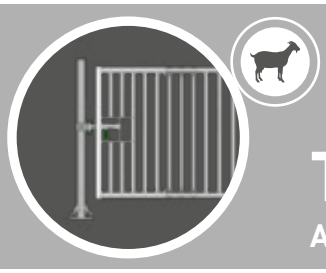

TOR ZIEGE

AUSZIEHBAR, VERGITTERT

TOR ZIEGE, VERGITTERT

TOR UM 30 CM AUSZIEHBAR, UM DIE LÄNGE JE NACH NUTZUNG ANZUPASSEN. Das Hauptteil des Tores besteht aus zwei horizontalen Rohren ø 42 mm und einer vertikalen Vergitterung mit Rohren ø 34 mm. Das Einsteckteil besteht aus einer Tür mit AUTOLOCK-Riegel zur Justierung, welcher zu jeder Tür mit 3 um 27 mm verstellbaren Schellen mitgeliefert wird.

CC3953	Tor Ziege, ausziehbar, vergittert, 3 m / 3,30 m - *Im Pack x 6 erhältlich*	Achsmaße Mitte/Mitte Pfosten	75 kg
CC3954	Tor Ziege, ausziehbar, vergittert, 4 m / 4,30 m - *Im Pack x 6 erhältlich*		96 kg
CC3955	Tor Ziege, ausziehbar, vergittert, 5 m / 5,30 m - *Im Pack x 6 erhältlich*		116,5 kg

OPTIONAL

SAC552	Schraubenkit Einsteckteil Abtrennung Kleinvieh/Weide	1,2 kg

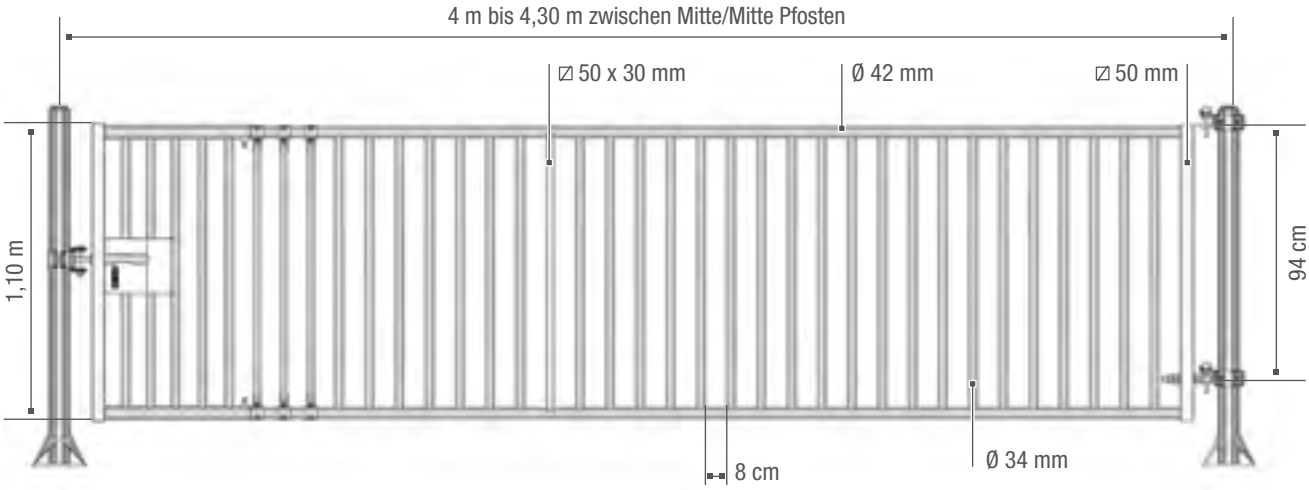

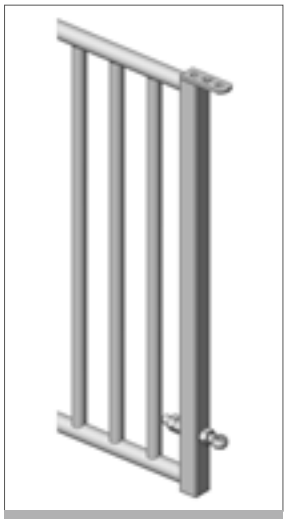

BEFESTIGUNG HAUPTTEIL

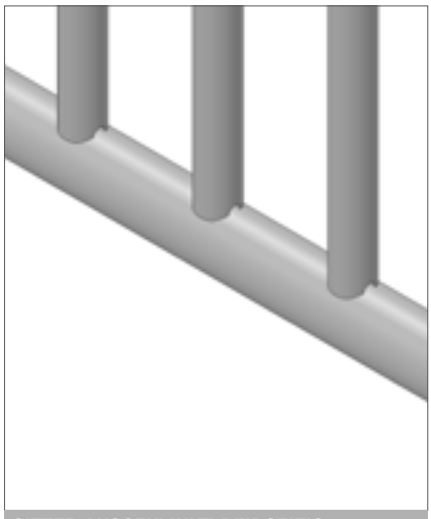

GITTER AUSGEKLINKT, BEIDSEITIG VERSCHWEISST Ø 34 mm

SCHRAUBENKIT EINSTECKTEIL ABTRENNUNG KLEINVIEH/WEIDE

TÜR

ZIEGE

TÜR ZIEGE MIT VERTIKALEN STÄBEN L.1,36 M ACHSMASSE MITTE/MITTE PFOSTEN. BEIM EINBAU KÜRZBAR. Einfache Handhabung beim Durchgang dank einem AUTOLOCK-Riegel. Das Einsteckteil passt sich der Abtrennung Ziege an.

CC3963	Gitter für Ziege H.1,10 m L.1,36 m	36,20 kg
CC3960	Einsteckteil Gitter für Ziegen H.1,10 m	18,30 kg
OPTIONAL		
SAC552	Schraubenkit Einsteckteil Abtrennung Kleinvieh/Weide	1,2 kg

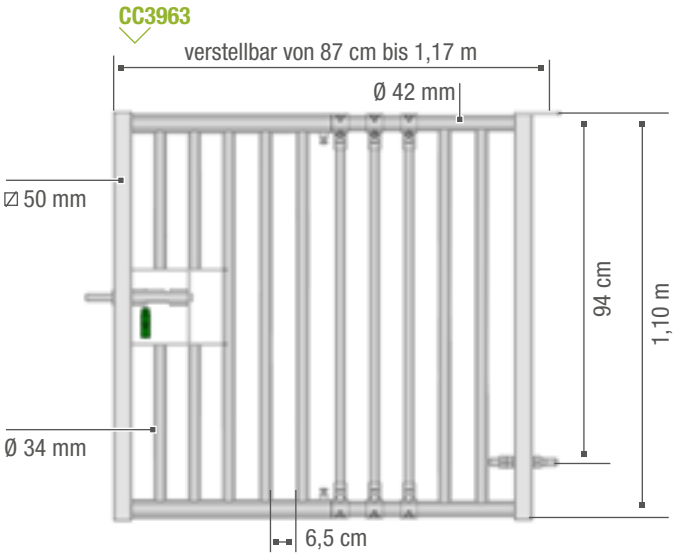

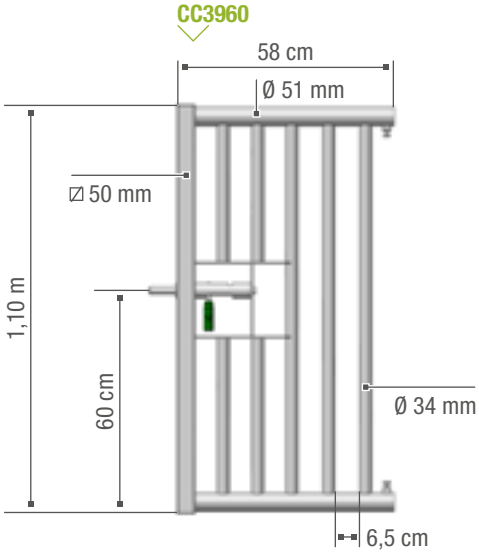

7 STANGEN

KLEINTIERE

TOR

BP0703

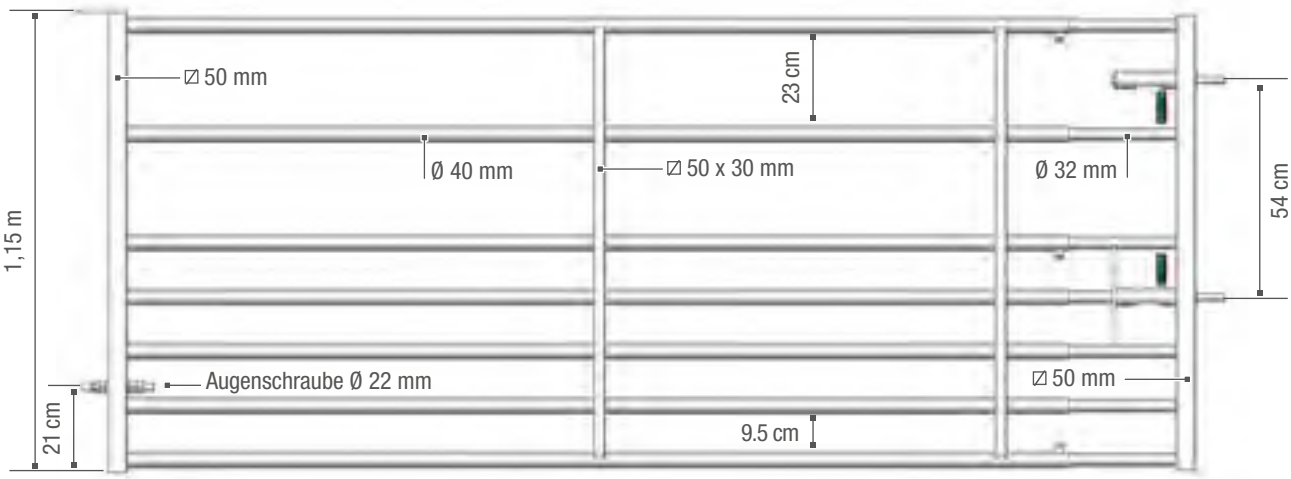

ABTRENNUNG

BP0713

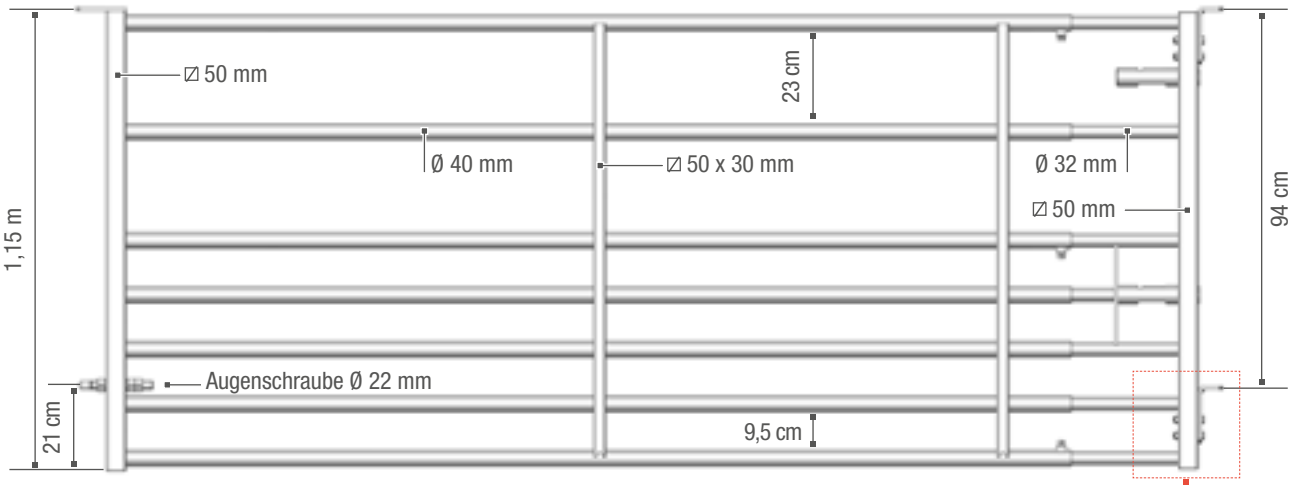

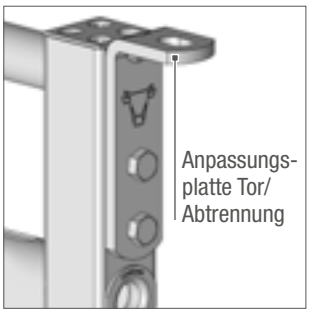

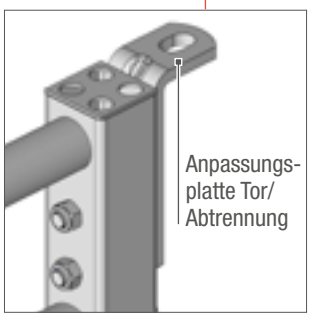

ABTRENNUNG

7 STANGEN KLEINTIERE

BESTEHEND AUS ROHREN: Ø 40 MM, DICKE 1,5 MM. DIE ROHRE DURCHLAUFEN DIE VERSTREBUNG AUS RECHTECKIGEM ROHR (50 X 30 MM), SODASS EINE GRÖSSERE WIDERSTANDSKRAFT GEWÄHRLEISTET IST. Das aus Rohren mit Ø 32 mm bestehende Vorderteil lässt sich universell, etwa als Abtrennung oder Tor mit 2 AUTOLOCK Riegeln (je nach Schraubenkit) einsetzen. Die verstellbare Abtrennung ist besonders praktisch in Inneneinrichtungen für Kälber, Schafe und Ziegen. Sie ist für Hof- und Feldeingänge geeignet.

TOR

BP0701	Tor Kleintiere 7 Stangen 1/2 m - *Im Pack x 7 erhältlich*	36 kg
BP0702	Tor Kleintiere 7 Stangen 2/3 m - *Im Pack x 14 erhältlich*	46 kg
BP0703	Tor Kleintiere 7 Stangen 3/4 m - *Im Pack x 14 erhältlich*	57 kg
BP0704	Tor Kleintiere 7 Stangen 4/5 m - *Im Pack x 14 erhältlich*	69 kg
BP0705	Tor Kleintiere 7 Stangen 5/6 m - *Im Pack x 14 erhältlich*	79 kg

ABTRENNUNG

BP0711	Abtrennung Kleintiere 7 Stangen 1/2 m - *Im Pack x 7 erhältlich*	35 kg
BP0712	Abtrennung Kleintiere 7 Stangen 2/3 m - *Im Pack x 14 erhältlich*	45 kg
BP0713	Abtrennung Kleintiere 7 Stangen 3/4 m - *Im Pack x 14 erhältlich*	56 kg
BP0714	Abtrennung Kleintiere 7 Stangen 4/5 m - *Im Pack x 14 erhältlich*	68 kg
BP0715	Abtrennung Kleintiere 7 Stangen 5/6 m - *Im Pack x 14 erhältlich*	78 kg

SCHRAUBENKIT

SAC552	Schraubenkit Einsteckteil Abtrennung Kleintiere	1,2 kg
SAC182	Schraubenkit Einsteckteil EX 4 – EX 5 AUTOLOCK	1,7 kg

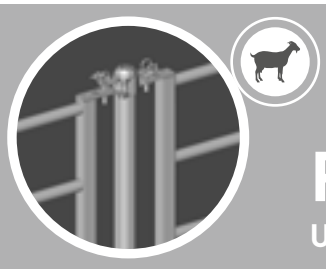

PFOSTEN
UND ZUBEHÖR

TR2580
Kleeblattpfosten
NACKT zum Einbetonieren

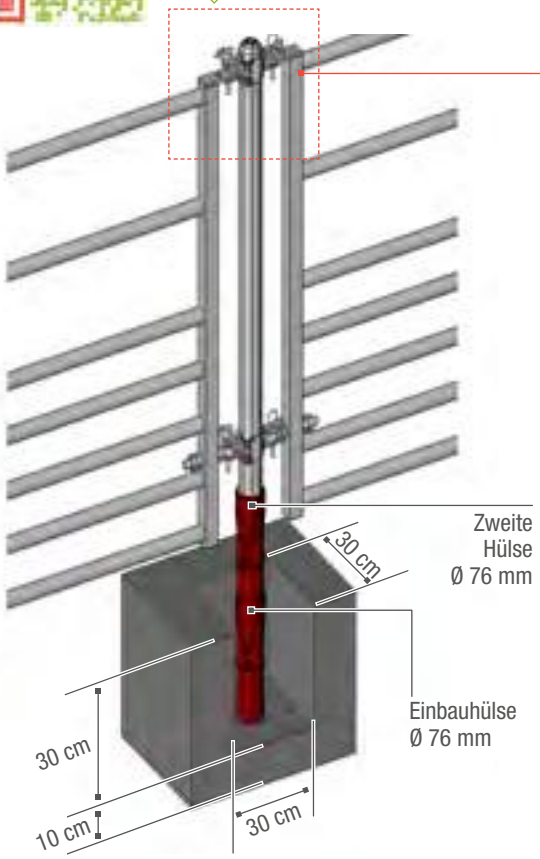

EINBAU KLEEBLATTPFOSTEN

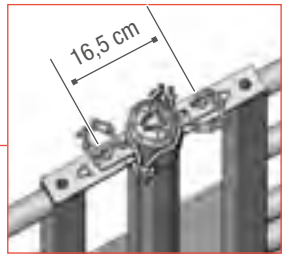

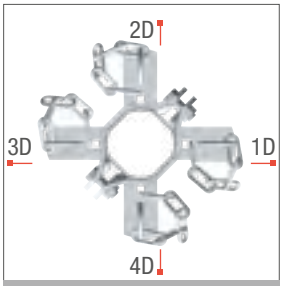

KANN SICH NICHT DREHEN

ACHTUNG!
Aufpassen auf Einbaurichtung des Pfostens; ABGERUNDETE Seite gibt die Richtung an

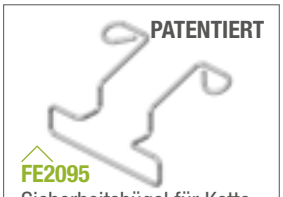

FE2095
Sicherheitsbügel für Kette

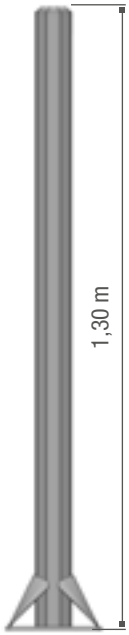

TR2590
Kleeblattpfosten
NACKT auf
Platte

TR1611
Deckel für
Einbauhülse
Ø 76 mm

PATENTIERT

TR4176
Einbau- und
Schutzhülse
rot für
KLEEBLATTPFOSTEN
(Höhe 31 cm)

TR2595
Halter Kleeblatt
1 Richtung
Ø 76 mm

TR2596
Halter Kleeblatt
2 Richtungen
Ø 76 mm

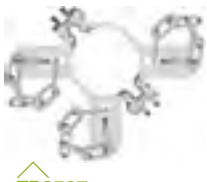

TR2597
Halter Kleeblatt
3 Richtungen
Ø 76 mm

TR2598
Halter Kleeblatt
4 Richtungen
Ø 76 mm

TR2599
Halter Kleeblatt
2DL über Eck
Ø 76 mm

EINBAUEMPFEHLUNG: Einbauhülse immer mit PFOSTEN einbauen. Aufpassen auf Einbaurichtung des Pfostens.
Die Einbauhülsen sind markiert 1D, 2D, 3D und 4D für die richtige Einbaurichtung. Zweite Hülse immer vor dem Einbau auf den Pfosten aufziehen.

KLEEBLATTPFOSTEN Ø 76 mm
ZUM EINBETONIEREN

Der KLEEBLATTPFOSTEN Ø 76 mm ist geeignet für Abtrennungen von max. 3/4 m Länge. Verwenden Sie für längere Abtrennungen bitte einen KLEEBLATTPFOSTEN Ø 102 mm.

TR2580	Kleeblattpfosten NACKT zum Einbetonieren Ø 76 mm - 1,65 m	8 kg

KLEEBLATTPFOSTEN Ø 76 mm
AUF PLATTE

Der KLEEBLATTPFOSTEN Ø 76 mm ist geeignet für Abtrennungen von max. 3/4 m Länge. Verwenden Sie für längere Abtrennungen bitte einen KLEEBLATTPFOSTEN Ø 102 mm.

TR2590	Kleeblattpfosten NACKT auf Platte Ø 76 mm - 1,30 m	10 kg

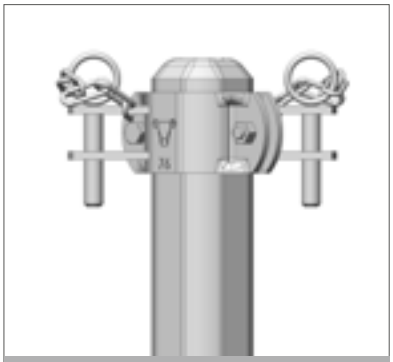

HALTER Ø 76 mm 60 X 5 mm

KLEEBLATTHALTER Ø 76 mm 60 X 5 mm
FÜR KLEEBLATTPFOSTEN Ø 76 MM

TR2595	Halter Kleeblatt 1 Richtung Ø 76 mm	1,2 kg
TR2596	Halter Kleeblatt 2 Richtungen Ø 76 mm	1,6 kg
TR2597	Halter Kleeblatt 3 Richtungen Ø 76 mm	1,9 kg
TR2598	Halter Kleeblatt 4 Richtungen Ø 76 mm	2,2 kg
TR2599	Halter Kleeblatt 2DL über Eck Ø 76 mm	1,5 kg

PATENTIERT **NEU**

FE3114
Doppel-Mauerhalterung SURLOCK® **(Paar)**

RIEGELHALTER Ø 76 mm 60 X 5 mm
FÜR KLEEBLATTPFOSTEN Ø 76 MM

VE3178	Riegelhalter einfach SURLOCK® Ø 76 mm	1,5 kg
VE2579	Riegelhalter doppelt AUTOLOCK Ø 76 mm	2,4 kg

PATENTIERT **NEU**

FE3113
Mauerhalterung SURLOCK®

VE3178
Riegelhalter einfach SURLOCK® Ø 76 mm

HALTERUNG
RIEGELHALTER

FE3113	Mauerhalterung SURLOCK®	**paar**	3 kg	
FE3114	Doppel-Mauerhalterung SURLOCK®	**paar**	7,6 kg	**NEU**

ZUBEHÖR

Der Bügel verhindert ein Lösen der Kette durch die Tiere. Der Bügel lässt sich auf die Halbschelle KLEEBLATT, den Riegelhalter RUND und die einfachen Fixierplatten montieren. Er ist nicht geeignet für Multifix-Teile, Doppel- oder Dreifach-Fixierplatten.

FE2095	Sicherheitsbügel für Kette - *Im Pack x 40 erhältlich*	0,004 kg	**NEU**

VE2579
Riegelhalter doppelt AUTOLOCK Ø 76 mm

EINBAU- UND SCHUTZHÜLSE
FÜR KLEEBLATTPFOSTEN Ø 76 mm

TR4176	Einbau- und Schutzhülse rot für KLEEBLATTPFOSTEN *Im Pack x 30 erhältlich*	0,4 kg
TR1611	Deckel für Einbauhülse Ø 76 mm	1 kg

BITUMENANSTRICH

TR0005	Bitumenanstrich (5 L) (0,5 L / m²)	5 kg

! **ACHTUNG!** Um das Material gegen Rost zu schützen, der beim Kontakt mit aggressiven Produkten wie Silage, Mist oder Gülle entstehen kann, empfiehlt sich vor dem Einbau die Behandlung mit einem Bitumenanstrich, z. B. TR0005. Insbesondere Pfostenenden, Unterteile von Abtrennungen, Halter etc. sind regelmäßig zu überprüfen und evtl. nachzubehandeln.

BEFESTIGUNG

SURLOCK®

Ø 76 MM

YouTube STICHWORT JOURDAIN

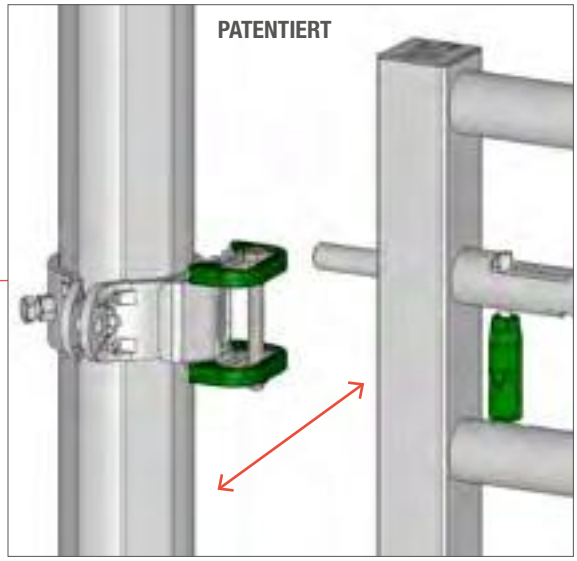

YouTube STICHWORT JOURDAIN

SCHEMA: VERWENDUNG MIT DOPPEL-RIEGELHALTER ODER -MAUERHALTERUNG SURLOCK®

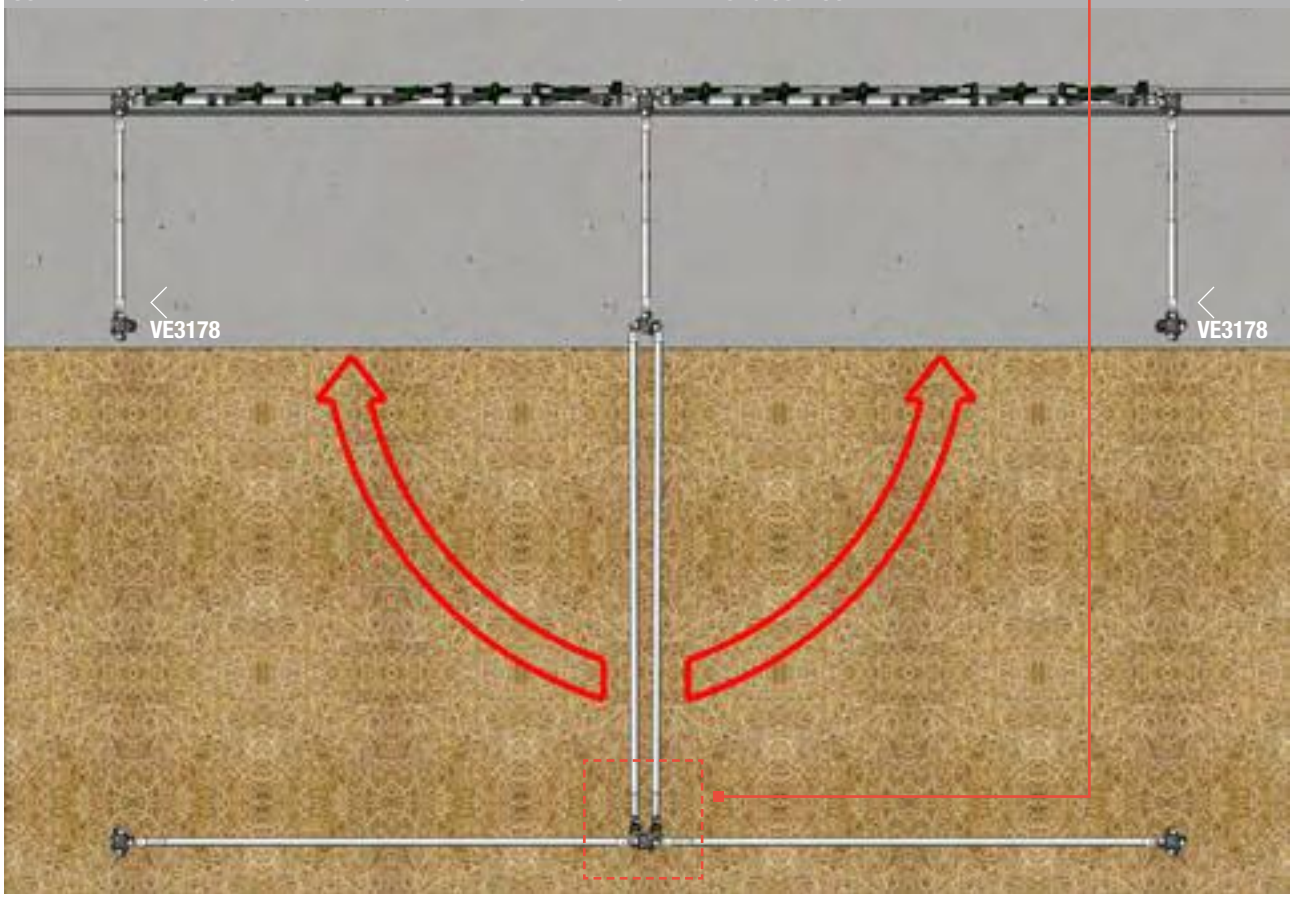

SURLOCK®

MIT DER SURLOCK®-BEFESTIGUNG AM AUTOLOCK-TOR IST DIE VERRIEGELUNG DES ZUGESCHLAGENEN TORES GESICHERT. Dank des mobilen SURLOCK®-Endteils lässt sich der SURLOCK®-Mechanismus sowohl links- als auch rechtsseitig anwenden. SURLOCK® ist für unsere Kunden als Sicherungsvorrichtung unerlässlich. SURLOCK® ist patentiert.

VE3178	Riegelhalter einfach SURLOCK® Ø 76 mm		1,5 kg	
FE3113	Mauerhalterung SURLOCK®	**paar**	3 kg	
FE3114	Doppel-Mauerhalterung SURLOCK®	**paar**	7,6 kg	**NEU**
OPTIONAL				
FE3012	Befestigungswinkel SURLOCK®	**paar**	1,2 kg	

PATENTIERT

VE3178
Riegelhalter
einfach SURLOCK®
Ø 76 mm

PATENTIERT

FE3113
Mauerhalterung
SURLOCK®

NEU

FE3114
Doppel-Mauerhalterung
SURLOCK® **(Paar)**

OPTIONAL

FE3012
Befestigungswinkel
SURLOCK® **(Paar)**

SCHELLEN

HALBSCHELLE KLEEBLATT

Ø 76 mm

TR2586

TR2587

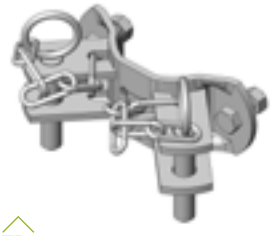

TR2588

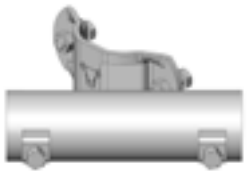

OV9951

HALBSCHELLE RUND

Ø 76 mm

VE2556

VE3078

VE2569

BEFESTIGUNG

(STÜCK)

FE3013

NEU

FE3114

SCHELLE

RIEGELHALTER

DIE SCHELLEN SIND FLACH GEFERTIGT, BEI EINER DICKE VON 60 X 5 MM MIT VERSTÄRKUNGSAUFSATZ. Mit Kit 144 geliefert.

HALBSCHELLE

KLEEBLATT Ø 76 mm

TR2586	Halbschelle für KLEEBLATTPFOSTEN NACKT Ø 76 mm - *Im Pack x 40 erhältlich*	0,3 kg
TR2587	Halbschelle für KLEEBLATTPFOSTEN 1D Ø 76 mm - *Im Pack x 40 erhältlich*	0,8 kg
TR2588	Halbschelle für KLEEBLATTPFOSTEN 2DL Ø 76 mm - *Im Pack x 32 erhältlich*	1,3 kg
OV9951	Halbschelle für KLEEBLATTPFOSTEN Ø 76 mm – Rohrhalter Ø 49 mm	1,2 kg

HALBSCHELLE

RUND Ø 76 mm

VE2556	Halbschelle RUND NACKT Ø 76 mm	0,5 kg
VE3078	Halber Riegelhalter einfach SURLOCK® Ø 76 mm	1,1 kg
VE2569	Halber Riegelhalter doppelt AUTOLOCK Ø 76 mm	1 kg

BEFESTIGUNG

(STÜCK)

FE3013	Mauerhalterung SURLOCK® - *Im Pack x 20 erhältlich*	1,5 kg	
FE3014	Doppel-Mauerhalterung SURLOCK®	3,8 kg	**NEU**

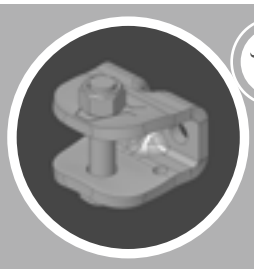

ANSCHRAUB-TEILE
(PAAR)

BEFESTIGUNG
MULTIFIX

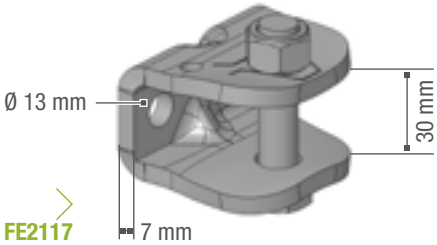

FE2117

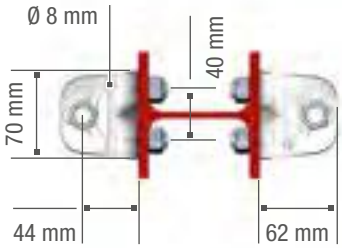

ANSCHRAUBTEIL
MONTAGE IN I-FORM

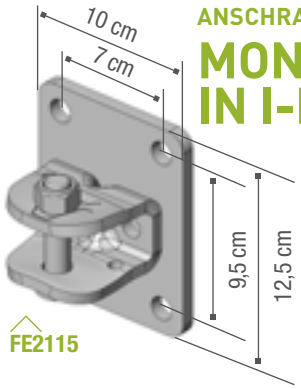

FE2115

ANSCHRAUBTEIL
MULTIFIX VERLÄNGERT

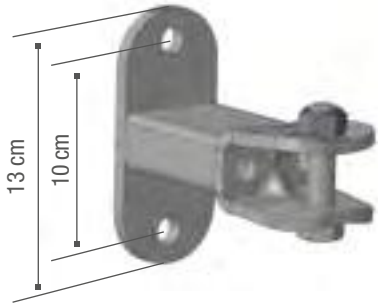

FE2114

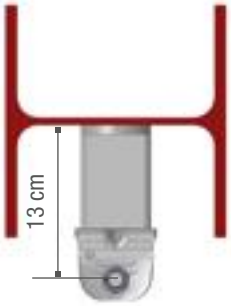

ZUSATZHALTERUNG AN
GITTER TRIO

FE2010

ANSCHRAUBTEIL
EINFACH

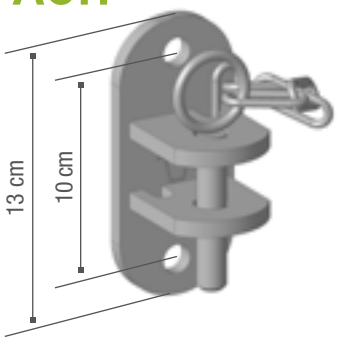

FE2102

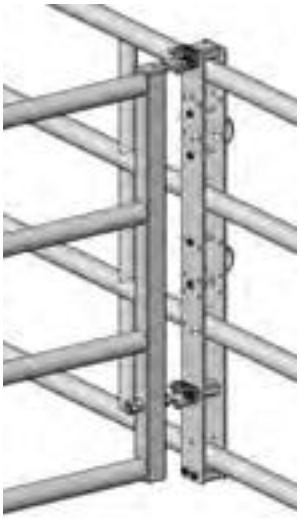

ANSCHRAUBTEIL UMLAUFEND
FÜR MAUERENDE

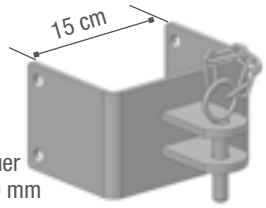

FE2107
Für Mauer
von 150 mm

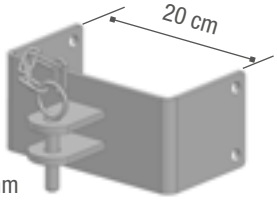

FE2108
Für Mauer
von 200 mm

ANSCHRAUBTEILE

BEFESTIGUNG MULTIFIX			
FE2117	Befestigung MULTIFIX mit Bolzen 1 Bolzen Ø 14 mm + Mutter mit Nylon-Schließring im Lieferumfang enthalten	**paar**	1,2 kg
FE2099	Kette mit Karabiner	**paar**	0,32 kg
FE2115	Anschraubteil verstärkt, Montage in I-Form	**paar**	2,7 kg
ANSCHRAUBTEIL MULTIFIX VERLÄNGERT			
FE2114	Anschraubteil MULTIFIX verlängert	**paar**	2,8 kg
ANSCHRAUBTEIL EINZELN			
FE2102	Anschraubteil einzeln (in Abtrennung)	**paar**	2 kg
ANSCHRAUBTEIL UMLAUFEND FÜR MAUERENDE			
FE2107	Für Mauer von 15 cm	**paar**	8 kg
FE2108	Für Mauer von 20 cm	**paar**	9 kg
ANSCHRAUBTEIL DOPPELT			
FE2101	Anschraubteil doppelt (für Vorderfront)	**paar**	4,4 kg
ANSCHRAUBTEIL DREIFACH			
FE2109	Anschraubteil dreifach	**paar**	6 kg
ZUSATZHALTERUNG AN GITTER TRIO			
FE2010	Zusatzhalterung an Gitter Trio		18,5 kg
OV9935	Riegelhalter Ø 76 mm (Verriegelung von 2 AUTOLOCK-Toren)		1,1 kg

OPTIONAL

Der Bügel verhindert ein Lösen der Kette durch die Tiere. Der Bügel lässt sich auf die Halbschelle KLEEBLATT, den Riegelhalter RUND und die einfachen Fixierplatten montieren. Er ist nicht geeignet für Multifix-Teile, Doppel- oder Dreifach-Fixierplatten.

FE2095	Sicherheitsbügel für Kette - *Im Pack x 40 erhältlich*	0,004 kg

ANSCHRAUBTEIL DOPPELT

FE2101

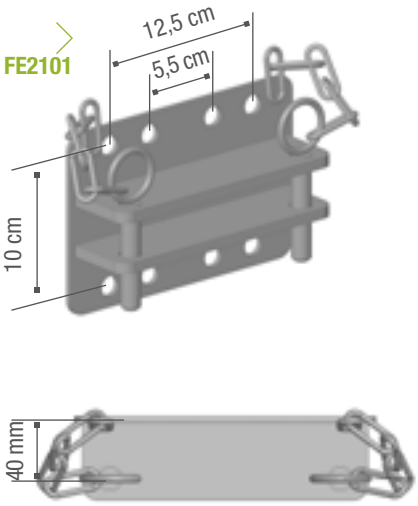

ANSCHRAUBTEIL DREIFACH

FE2109

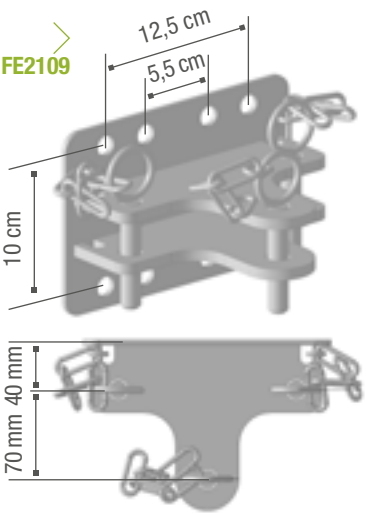

PATENTIERT **OPTIONAL**

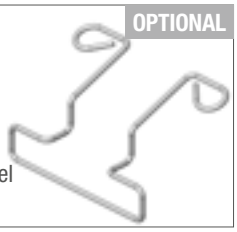

FE2095
Sicherheitsbügel für Kette

FE2099
Kette mit Karabiner **(Paar)**

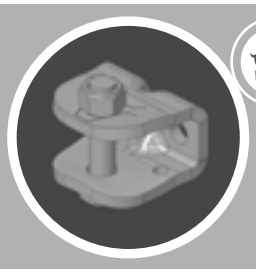

ANSCHRAUB-TEILE
(STÜCK)

ANSCHRAUBTEIL
(STÜCK)

FE2017	Befestigung MULTIFIX mit Bolzen - *Im Pack x 60 erhältlich*	0,6 kg
FE2014	Anschraubteil MULTIFIX verlängert	1,4 kg
FE2002	Anschraubteil einzeln - *Im Pack x 40 erhältlich*	1 kg
FE2007	Anschraubteil für Mauerende 15 cm	4 kg
FE2008	Anschraubteil für Mauerende 20 cm	4,5 kg
FE2015	Verstärkte Anschraubteile für Montage in I-Form	1,35 kg
FE2001	Anschraubteil doppelt	2,2 kg
FE2009	Anschraubteil dreifach	3 kg
FE2098	Kette mit Karabiner	0,16 kg

FE2017

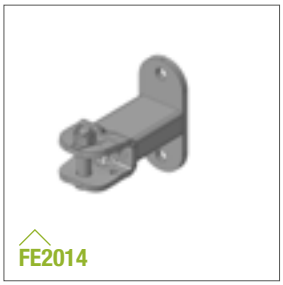
FE2014

FE2002

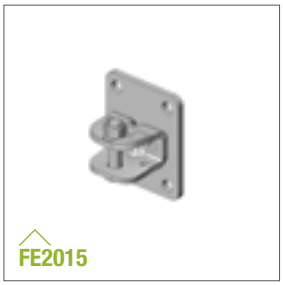
FE2015

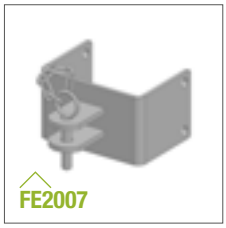
FE2007

FE2008

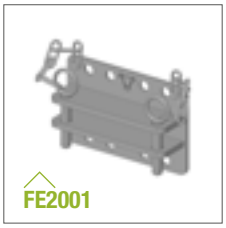
FE2001

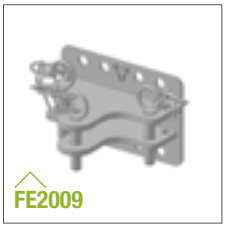
FE2009

FE2098

RAUFEN

KLEINTIERE

MODULARE RAUFE

RA0731 NEU

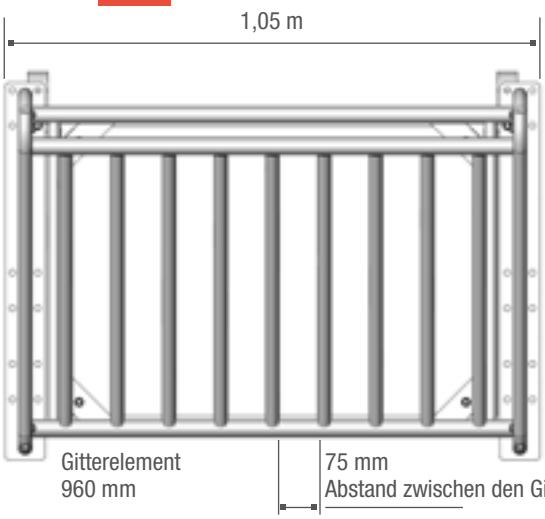

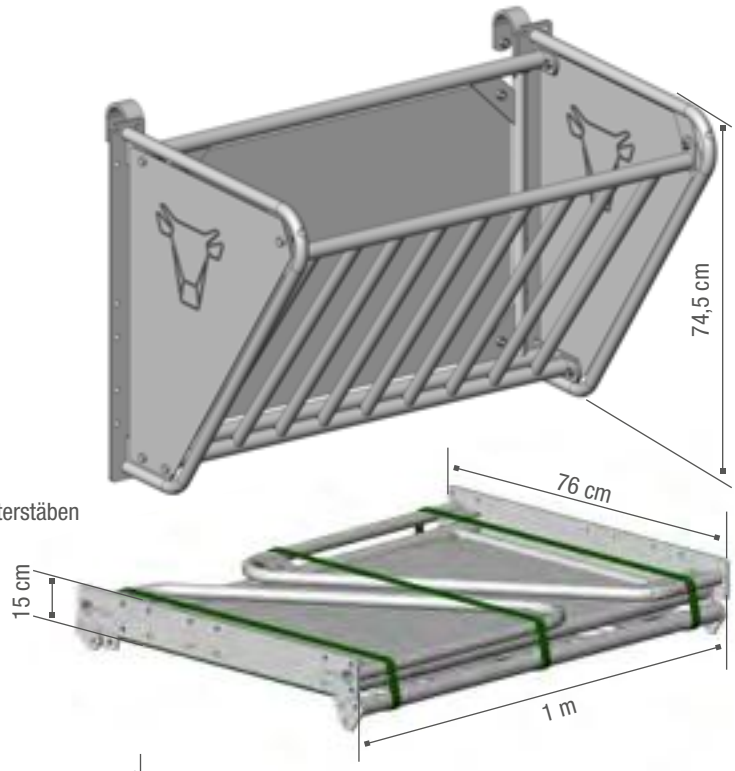

RA0732 NEU

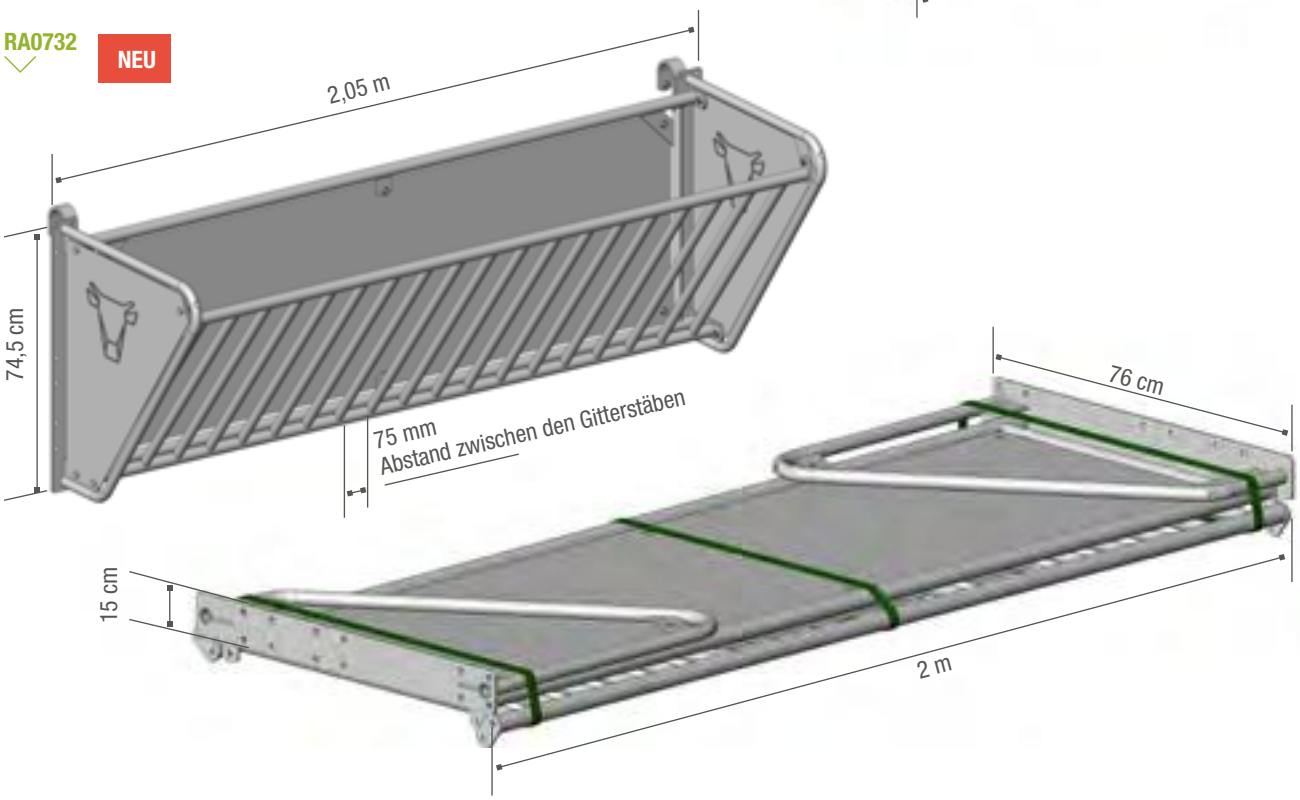

MODULARE RAUFE
NUR FÜR KLEINTIERE

MODULARE RAUFE FÜR KLEINTIERE, BESTEHEND AUS ZUSAMMENSCHRAUBBAREN ELEMENTEN. ROBUSTE BAUWEISE AUS Ø 27-MM- UND Ø 34-MM-ROHREN, MIT RÜCKTEIL AUS BLECH. Für die Sicherheit der Tiere sind die Enden verblecht. Das Modell kann auf einer EX-Abtrennung, einer Weideabtrennung oder direkt an der Wand angebracht werden. Die Raufe wird im Kit geliefert und ist in einer Länge von 1 m oder 2 m erhältlich.

RA0731	Modulare Raufe L.1 m - *Im Pack x 6 erhältlich*	44,4 kg	**NEU**
RA0732	Modulare Raufe L.2 m - *Im Pack x 6 erhältlich*	68,7 kg	**NEU**

FUTTERRAUFE
FÜR KLEINTIERE

Aus Ø 8-mm-Draht gefertigt. Zum Aufsetzen auf eine Abtrennung, Trennwand oder Schafhorde. Lieferung im Kit.

RA0721	Futterraufe für Kleintiere - *Im Pack x 6 erhältlich*	16 kg

FUTTERRAUFE
FÜR KLEINTIERE

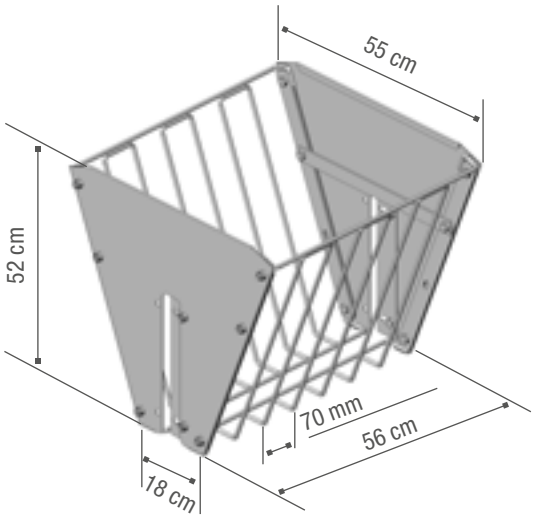

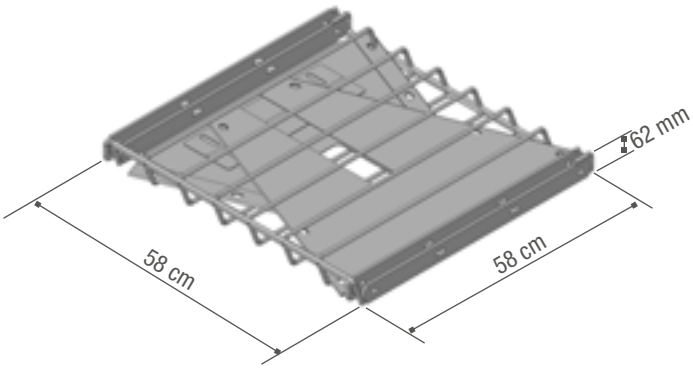

DOPPELRAUFE

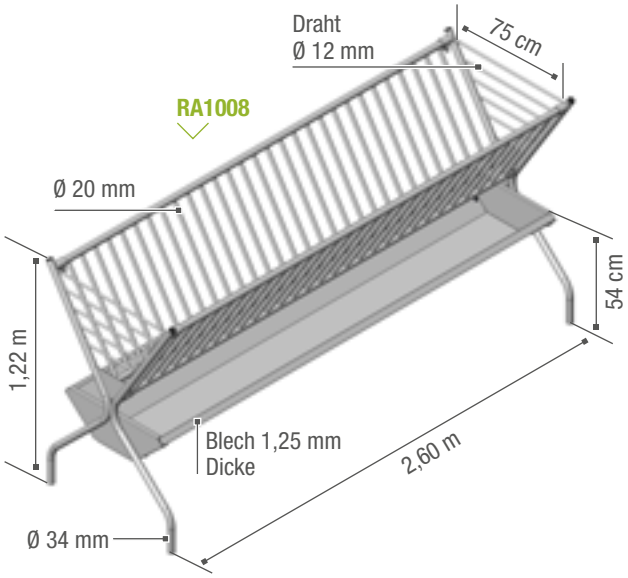

HALBMOND-RAUFE

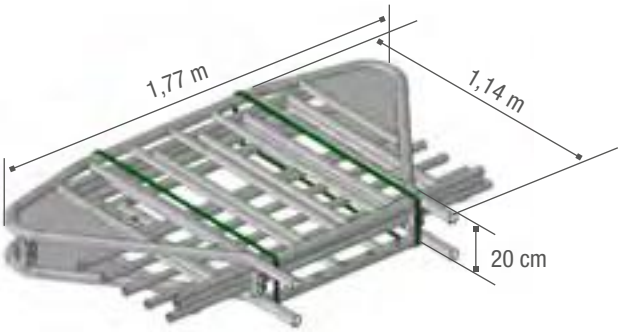

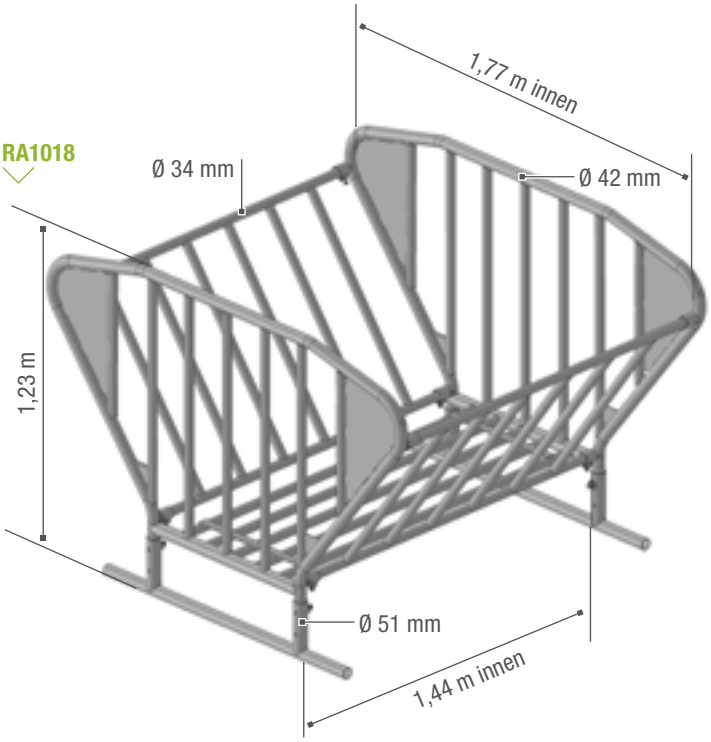

DOPPELRAUFE

DOPPELRAUFE MIT KRIPPE FÜR KLEINTIERE (Schafe, Ziegen). Rohrrahmen und verzinkte Krippe.

RA1008	Doppelraufe - *Im Pack x 6 erhältlich*	90 kg
ELEMENTE EINZELN		
RA9921	Gitterelement mit Stäben	22 kg
RA9922	Einsteckteil	12 kg
RA9926	Krippenblech, neues Modell	23 kg

HALBMOND-RAUFE

RAUFE FÜR RUNDBALLEN, NUR FÜR SCHAFE UND ZIEGEN. FÜR RUNDBALLEN VON MAX. Ø 1,50 M AUSGELEGT. EINZELN VERPACKT.

RA1018	Halbmond-Raufe - *Im Pack x 6 erhältlich*	98 kg

LEICHTE RUNDRAUFE SCHAF

LEICHTE RUNDRAUFE SCHAF Ø 1,61 M, 24 Futterplätze. Bestehend aus 2 mit Stiften verbundenen Teilen. 25-mm-Vierkantrohr, 20-mm-Rundrohr, unterer Teil (29 cm) verblecht. Handelsprodukt, nicht von JOURDAIN gefertigt.

RA0168	Leichte Rundraufe Schaf (24 Futterplätze) - *Im Pack x 5 erhältlich*	40 kg

RA0168

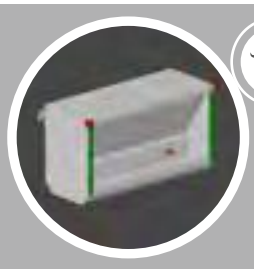

FUTTERAUTOMAT

KLEINTIERE

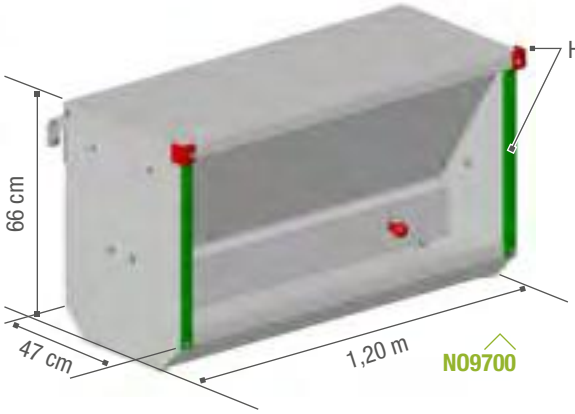

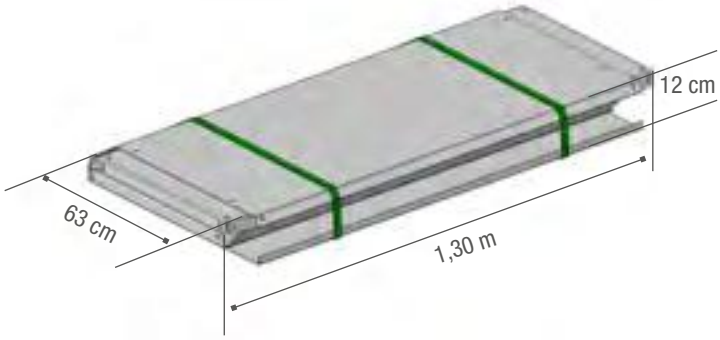

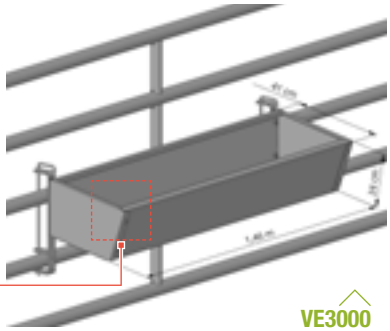

FUTTERAUTOMAT
AUF ABTRENNUNG

BEIFUTTERAUTOMAT FÜR DIE KLEINTIERFÜTTERUNG

Anti-Verschwendungstrog. Futternachrutschen verstellbar. Dach aus verzinktem Blech lässt sich öffnen. Im Kit mit Hals- und Dachkanten-Schnittschutz geliefert. Extra-Futterautomat für Ergänzungsfutter aus Stahlblech, Stärke: 20/10^{e}.

NO9700	Beifutterautomat auf Abtrennung (Halsschutz im Lieferumfang enthalten) - *Im Pack x 4 erhältlich*	65 kg

KLEINE KRIPPE
AUF ABTRENNUNG

KLEINE EXTRA-KRIPPE FÜR ERGÄNZUNGSFUTTER AUS STAHLBLECH, STÄRKE: 20/10^{E}. Leichtes Gefälle zum Tier für bessere Erreichbarkeit. Befestigung mit Stiften. Über die Stützen höhenverstellbar. Lässt sich an EX 4 - EX 5- und Kleintier-Abtrennungen anbringen.

VE3000	Kleine Krippe auf Abtrennung	26 kg

VERZINKUNG LAGERUNG

SEHR WICHTIG

WARMVERZINKUNGSVERFAHREN UND LAGERUNGSEMPFEHLUNGEN

Alle unsere Materialien werden in Übereinstimmung mit der ISO-Norm 1461 verzinkt. Mithilfe der Warmverzinkung lässt sich eine dauerhafte Beschichtung auf Zinkbasis erzeugen, die den Stahl vor Korrosion schützt.
Durch das Zink-Tauchbad-Verfahren bei 450 °C sind unsere Materialien sowohl innen als auch außen vollständig geschützt.

Die Norm 1461 „Durch Feuerverzinken auf Stahl aufgebrachte Zinküberzüge (Stückverzinken)“ definiert die Eigenschaften und die Mindeststärke der Beschichtung durch Feuerverzinkung, die Testmethoden zur Kontrolle der Mindeststärke, der Oberflächenerscheinung und der Haftung sowie die Konformitätskriterien.

Je nach Konstruktion, chemischer Zusammensetzung, Dicke und Oberflächenerscheinung des Stahls und anderen technischen Parametern, ist die Dicke der aufgebrachten Zinkschicht variabel, liegt jedoch stets innerhalb der durch die ISO-Norm 1461 festgelegten Werte.
Das Partnerwerk, das die Verzinkung vornimmt, ist nach ISO 9001 zertifiziert.

Im Kontakt mit der Atmosphäre reagiert Zink mit verschiedenen Anteilen der Luft, wie z. B. Feuchtigkeit, Sauerstoff und Kohlenstoffdioxid, und bildet eine Patina. Optisch erkennt man diese an einem Verlust des metallischen Glanzes der Oberfläche.
Die unlösliche und haftende Schicht, die sich auf diese Art bildet, schützt die Beschichtung zusätzlich.

Im Kontakt mit stehendem Wasser kann die Zusammensetzung dieser Schicht Schaden nehmen und es können sich schnell leicht haftende, weiße Flecken bilden, die keine schützenden Eigenschaften haben, die Schutzwirkung des Zinks jedoch nicht kompromittieren.

Das verzinkte Material darf weder auf tanninhaltigem Holz noch mit direktem Kontakt zum Boden gelagert werden. Darüber hinaus muss auf freie Luftzirkulation zwischen den einzelnen Teilen geachtet und eine Wasserstagnation vermieden werden.

Spritzer oder ein längerer Kontakt mit Gülle, Mist, Urin, Silage, Unkrautvernichtern, Düngemitteln, Streusalzen, Pflanzenschutzmitteln, Desinfektionsmitteln oder anderen chemischen Produkten kann unter Umständen zu einer sehr schnellen Veränderung der Zink-Schutzschicht führen.

! **ACHTUNG!** Um das Material gegen Rost zu schützen, der beim Kontakt mit aggressiven Produkten wie Silage, Mist oder Gülle entstehen kann, empfiehlt sich vor dem Einbau die Behandlung mit einem Bitumenanstrich, z. B. TR0005. Insbesondere Pfostenenden, Unterteile von Abtrennungen, Halter etc. sind regelmäßig zu überprüfen und evtl. nachzubehandeln.

WICHTIGE INFORMATIONEN

Dieser Katalog ist Eigentum der Firma JOURDAIN.

Der Nachdruck unserer Texte, Zeichnungen und Fotos, auch in Teilen, ist strengstens verboten. Die Fotos in diesem Katalog sind nicht verbindlich.
Mit dem Anliegen, seine Produkte stets zu verbessern, behält JOURDAIN sich das Recht vor, ohne vorherige Ankündigung und ohne eine Verpflichtung einzugehen, technische Änderungen an den im Katalog vorgestellten Artikeln vorzunehmen.

Obwohl wir dank genauer Spezifikationen unserer Lieferanten und strenger Kontrollen auf allen Ebenen das Gewicht unserer Produkte präzise angeben können, können Abweichungen von +/- 2 % auftreten. Dies ist vor allem auf die verschieden stark ausfallenden Zinkrückstände in den Rohren bei der Verzinkung zurückzuführen.

!

Beim Straßentransport von Produkten wie Raufen, Futterautomaten und Transportständern ist die jeweils geltende Straßenverkehrsordnung zu beachten. JOURDAIN SAS kann nicht für Unfälle haftbar gemacht werden.

Um die korrekte Funktion der Produkte zu gewährleisten, ist die Verschraubung regelmäßig zu überprüfen. Außerdem sind die beweglichen Teile zu ölen.

Trotz aller Sorgfalt, die wir bei der Entwicklung unserer Produkte walten lassen, um das Wohl der Tiere und eine maximale Sicherheit zu gewährleisten, kann JOURDAIN nicht für etwaige Unfälle mit Tieren verantwortlich gemacht werden.

Eine genaue Kenntnis der Herde und deren tägliche Überwachung durch den Züchter bleibt die sicherste Lösung, um Unfälle zu vermeiden.

KORROSION

VERZINKTER STAHL UND PARASITÄRER STROM

Die Produkte von JOURDAIN werden wie sämtliche auf dem Markt erhältlichen Zuchtausrüstungen gemäß ISO-Norm 1461 verzinkt.

Abhängig von den jeweiligen Umgebungsbedingungen kann jedoch selbst verzinkter Stahl auf mehr oder weniger lange Sicht trotz seines Oberflächenschutzes einem Korrosionsrisiko ausgesetzt sein.

Folgende Faktoren können u. a. die Schutzwirkung der Zinkschicht beeinträchtigen: Veränderungen der Futterbestandteile, tierärztliche Therapeutika, Reinigungs- oder Pflanzenschutzprodukte bzw. deren Kombination.

In einer solchen Kombination entsteht dasselbe Wirkprinzip wie bei einer Batterie: Im Kontakt mit Sauerstoff und unter der Einwirkung der in der Anlage vorhandenen Elektrizität (u. a. parasitärer, statischer und tellurischer Strom) verändert sich die Zinkstruktur und damit auch die Schutzschicht. So kann es auch sehr kurzfristig zu Korrosion von Teilen kommen.

Die Ursachen für eine solche Korrosion, die man z. B. an Pfosten beobachten kann, sind in solchen Fällen vielfältig und oftmals schwer zu bestimmen.

UM DIESEM PHÄNOMEN VORZUBEUGEN, EMPFEHLEN WIR IHNEN:

Schutzhülse doppelt
(erste Hülse als Einbauhülse)
+
Bitumenanstrich
(eine jährliche Erneuerung
des Anstrichs wird empfohlen)

EIN HOCHMODERNES WERK

IN ESCRENNES, IM DÉPARTEMENT LOIRET (ZENTRALFRANKREICH)

JOURDAIN-PRODUKTE FÜR DIE VIEHZUCHT WERDEN IN EINER EINZIGARTIGEN PRODUKTIONSSTÄTTE MIT EINER FLÄCHE VON 27 HA, DAVON 8 HA ÜBERDACHT, GEFERTIGT. ZUM STANDORT GEHÖRT EIN UMFASSENDER MASCHINENPARK:

160 WERKZEUGMASCHINEN

115 ROBOTER

220 MITARBEITER

TAUCHEN
SIE EIN IN DIE AKTIVITÄTEN VON JOURDAIN

UNSERE ALLGEMEINEN GESCHÄFTSBEDINGUNGEN FINDEN SIE AUF UNSERER WEBSITE UNTER:
www.jourdain-group.com

MEHR VON JOURDAIN:
www.jourdain-group.fr

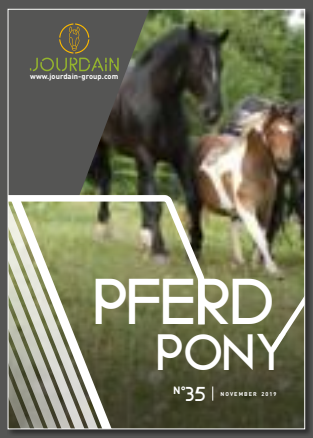

MEHR ALS 1.200 HÄNDLER

JOURDAIN ARBEITET ENG MIT ÜBER 1.200 HÄNDLERN AN TAUSENDEN STANDORTEN WELTWEIT ZUSAMMEN. DAS FUNDAMENT DIESES NETZWERKS BILDET DIE PARTNERSCHAFT ZWISCHEN DEN MITARBEITERN VON JOURDAIN UND DEN MITGLIEDERN DES HOCHKOMPETENTEN VERTRIEBSNETZWERKS.

HERSTELLUNG UND INNOVATION
AUS FRANKREICH SEIT
1897

JOURDAIN
WELTWEIT DIE NR.1 FÜR STALLEINRICHTUNGEN

HÄNDLER:

www.jourdain-group.com
ZI de Violaine - 45300 FRANKREICH - Tel. +33 (0)2 38 34 00 00 - contacts@jourdain-group.com

agencezebra.com 11/2019